indoor air quality and energy saving

ТЕХНИЧЕСКИЕ ДАННЫЕ

UVR & UVR-TOP

Вентиляционные установки с рекуперацией тепла для коммерческих и промышленных зданий

UVR & UVR-TOP
Вентиляционные установки для коммерческого назначения.

ОПИСАНИЕ

Оснащена роторным энтальпийным теплообменником (роторным рекуператором) из алюминия (сертификат Eurovent) и EC-вентиляторами с загнутыми назад лопаткам.

КОНСТРУКЦИЯ

UVR & UVR-TOP состоит из каркаса из алюминиевых профилей и сэндвич-панелей толщиной 45 мм, изолированных пенополиуретаном. Панели и внутренние детали изготовлены из алюцинка®, материала, который обеспечивает высокую прочность против коррозии и окисления. Панели с шарнирными отверстиями облегчают доступ к фильтрам (ePM1 70% (F7) для свежего воздуха и ePM10 50% (M5) для вытяжного воздуха). UVR и UVR-TOP подготовлены для установки в помещении; Поставляется с алюминиевыми основаниями высотой 100 мм для установки на пол. Доступны 6 типоразмеров и 2 версии: стандартная версия T3 TB3 и, по запросу, версия с терморазрывом T2 TB2. Установки могут быть оборудованы системами последующей подготовки воздуха внутри или снаружи, такими как: водяной калорифер, электрический нагреватель с переменной скоростью.

КОНТРОЛЛЕРЫ

UVR & UVR-TOP поставляется с системой управления и простым подключением к источнику питания. доступны версии с контроллером EVO-PH и контроллером EVOD-PH-IP для подключения в домашнюю систему автоматизации (протокол Modbus с подкдючением к Internet или по запросу с добавлением соединения RS485).

EVO-PH контроллер имеет цветной интерфейс с сенсорным экраном цветной подсветкой, что дает интуитивное понимание рабочего состояния установки и позволяет программировать скорость вращения вентиляторов. Контроллер имеет еженедельное расписание для автоматического управления, он может управляться с помощью внешнего выключателя, чтобы активировать бустер, а также может автоматически регулировать поток воздуха, если подключен датчик качества воздуха. Поддерживает аксессуары пост-обработки воздуха и уведомляет пользователя, если фильтр нуждается в замене, (засорение фильтра контролируется парой дифференциальных датчиков давления) или сигнализирует о неисправности, указывая место ее возникновения. Если установить дополнительно аксессуары (комплект COP и комплект CAV, установленный на канале) возможно управлять вентиляционной установкой в режиме постоянного давления или постоянной скорости потока.

Контроллер EVOD-PH-IP имеет такие же характеристики, как и EVO-PH с допбавлением протокола связи Modbus, что позволяет полностью контролировать установку в системе умный дом. Если установка находится в домашней сети, веб-сервер позволяет пользователю управлять установкой через интернет-браузер.

АКСЕССУАРЫ

Может быть оснащен другими аксессуарами, такими как:
-Защитный козырек только для UVR
-Датчики R.H , CO2 или CO2 / VOC
-комплекты COP и CAV
-решетки и заслонки
Для более полного представления о характеристиках установок, пожалуйста, прочитайте техническую инструкцию.

UVR-TOP 1 и 2 стандартная и зеркальная конфигурация

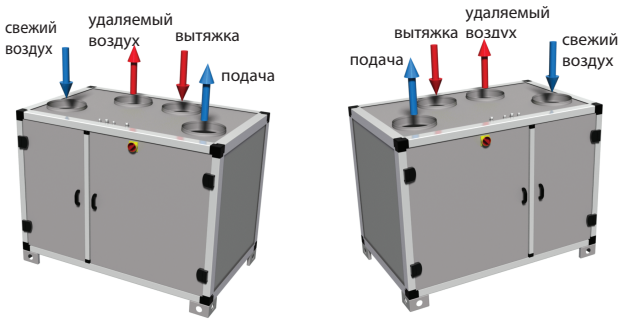

Конфигурация UVR 1 и 2 стандартная и зеркальная

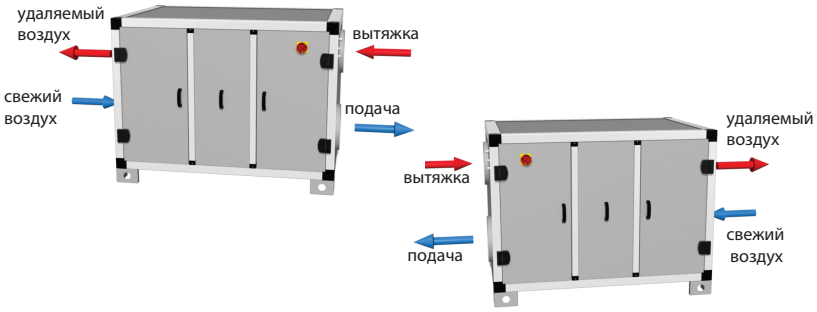

Конфигурация UVR-TOP от размера 3 до 6 стандартная и зеркальная

Конфигурация UVR от размеры 3 до 6 стандартная и зеркальная

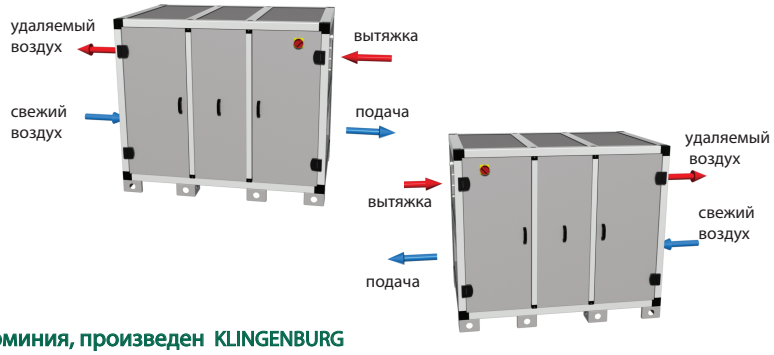

Роторный рекуператор выполнен из алюминия, произведен KLINGENBURG
KLINGENBURG участник Программы Сертификации Eurovent

ХАРАКТЕРИСТИКИ (UNI EN 13141-7)

Устройство должно быть установлено правильно: UTEK гарантирует характеристики производительности показанные в данном каталоге
Заявленные характеристики при чистых фильтрах и гарантируются только с оригинальным фильтрами UTEK с низким падением давления.

UVR & UVR-TOP 1

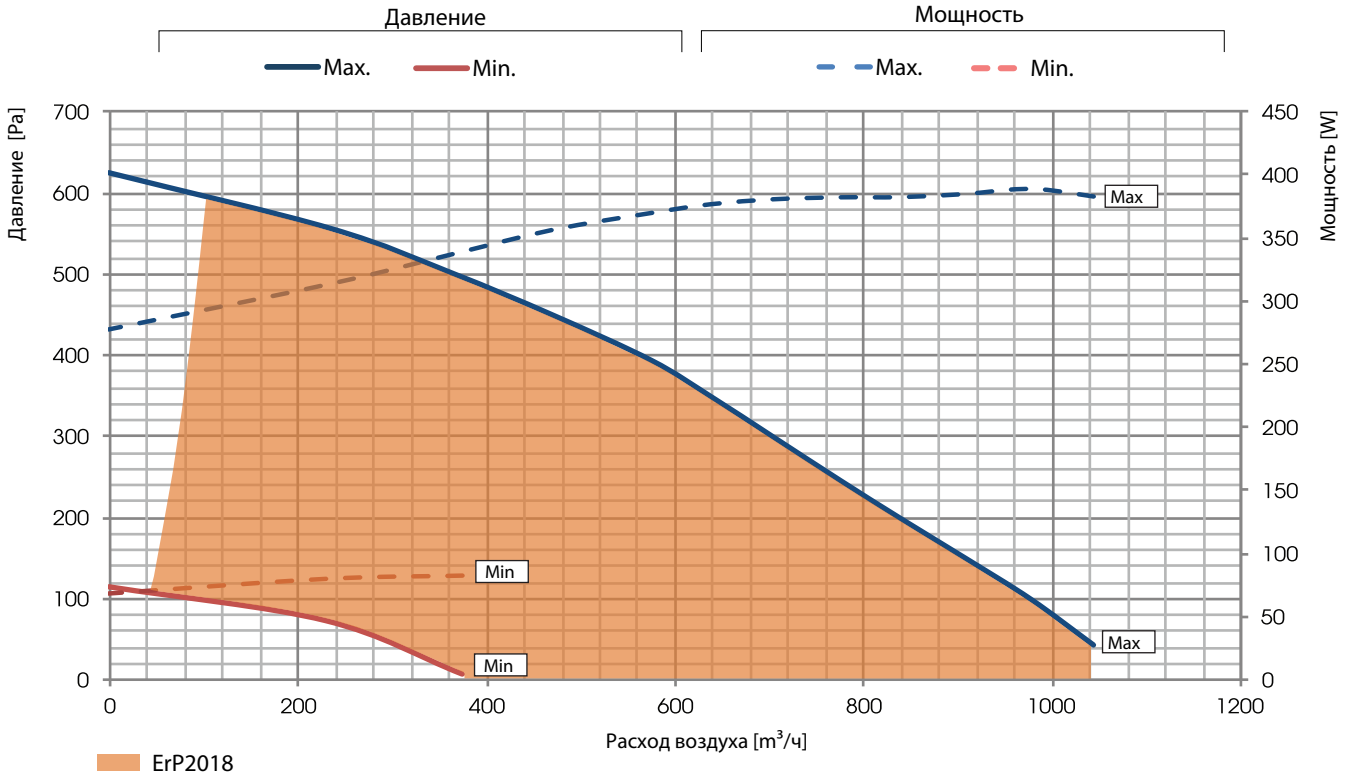

UVR & UVR-TOP 2

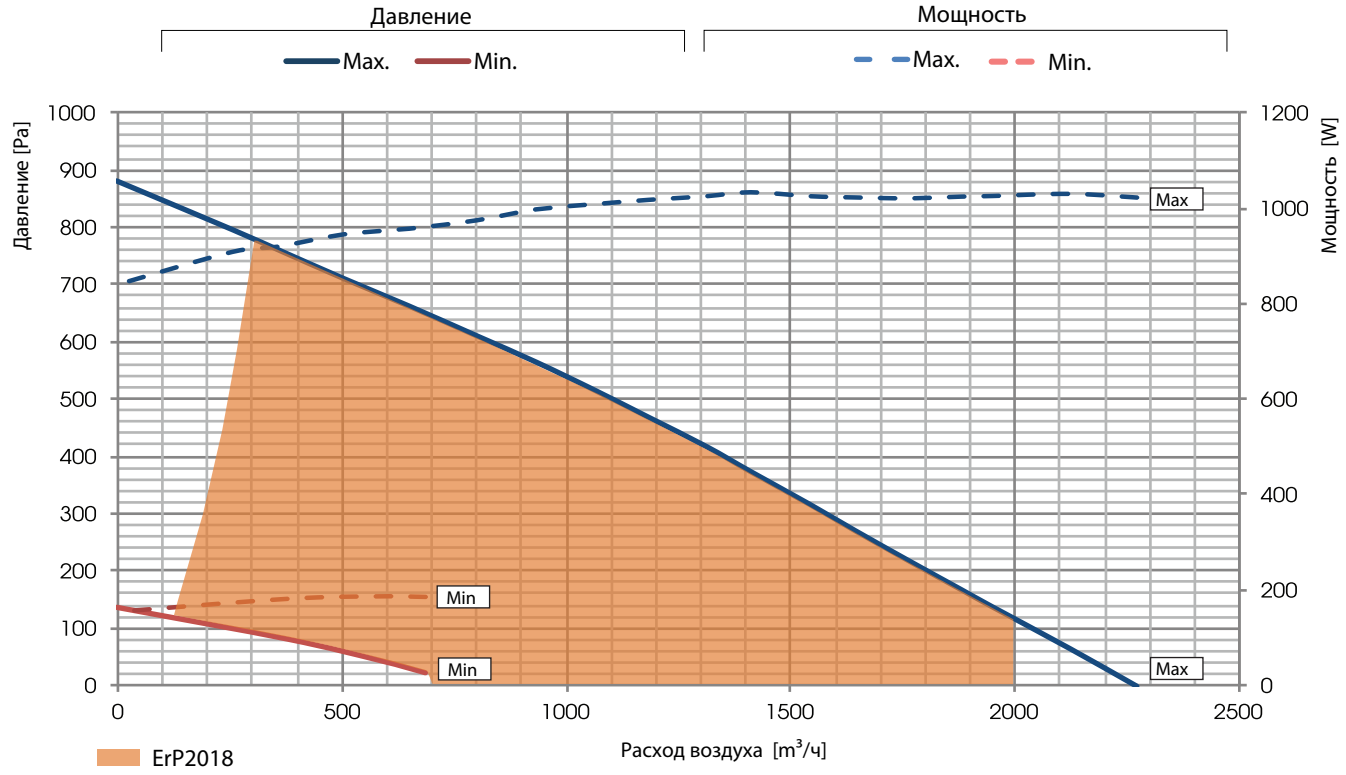

ХАРАКТЕРИСТИКИ (UNI EN 13141-7)

Устройство должно быть установлено правильно: UTEK гарантирует характеристики производительности показанные в данном каталоге
Заявленные характеристики при чистых фильтрах и гарантируются только с оригинальным фильтрами UTEK с низким падением давления.

UVR & UVR-TOP 3

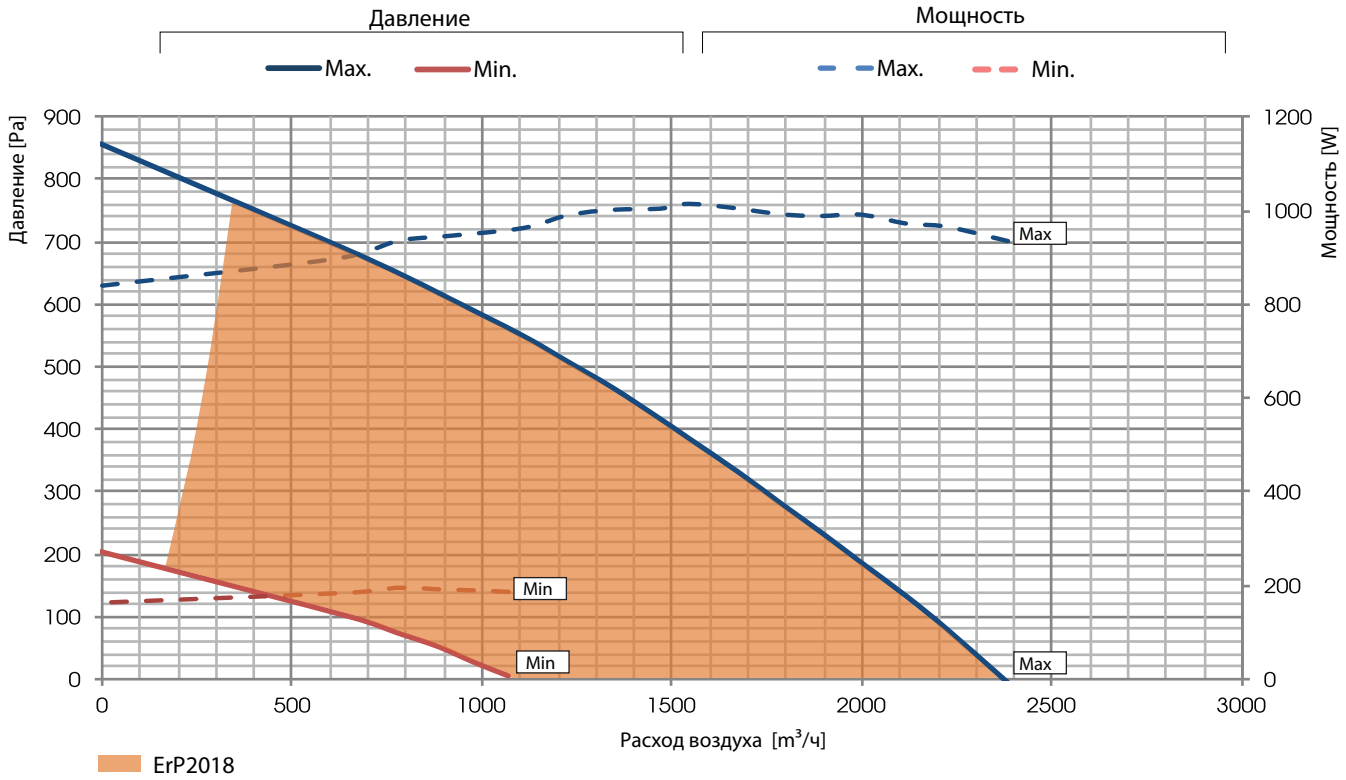

UVR & UVR-TOP 4

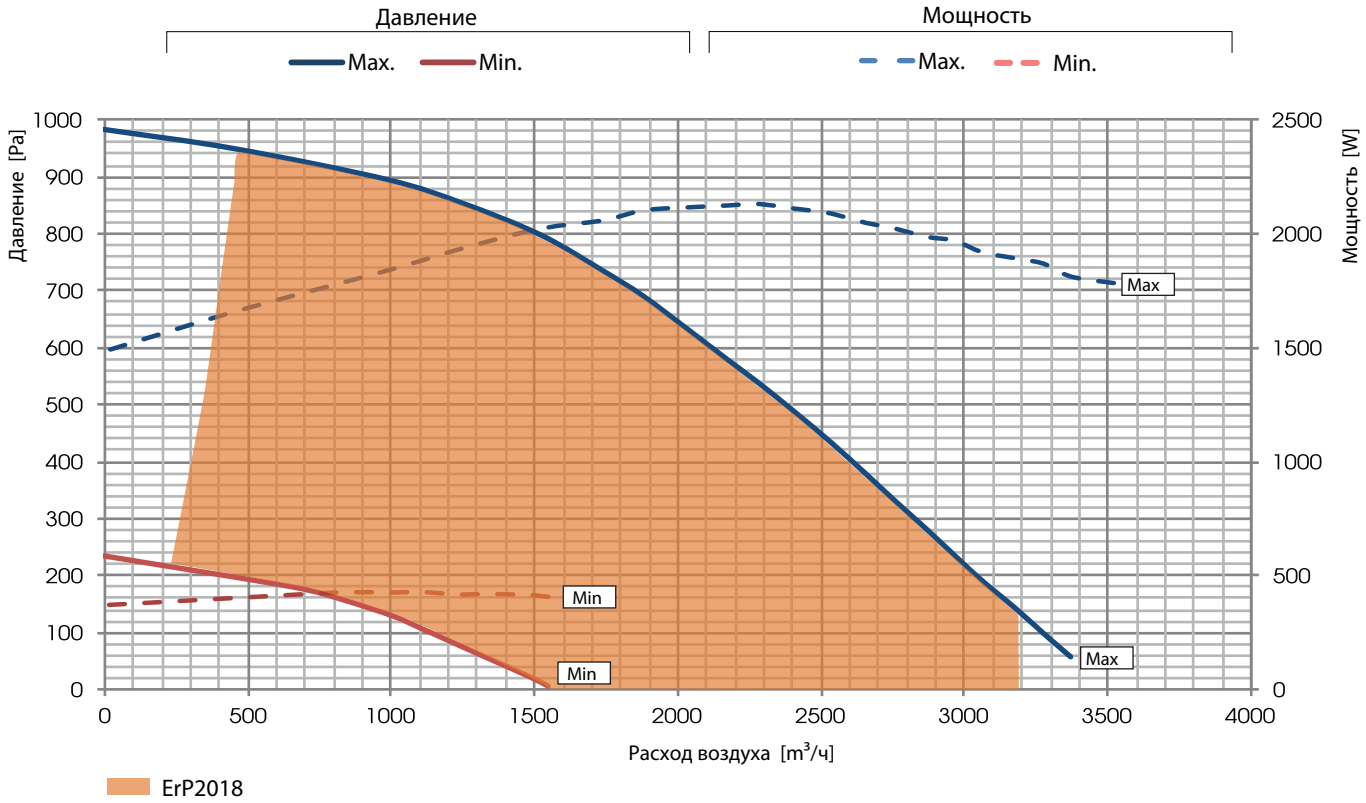

ХАРАКТЕРИСТИКИ (UNI EN 13141-7)

Устройство должно быть установлено правильно: UTEK гарантирует характеристики производительности показанные в данном каталоге
Заявленные характеристики при чистых фильтрах и гарантируются только с оригинальным фильтрами UTEK с низким падением давления

UVR & UVR-TOP 5

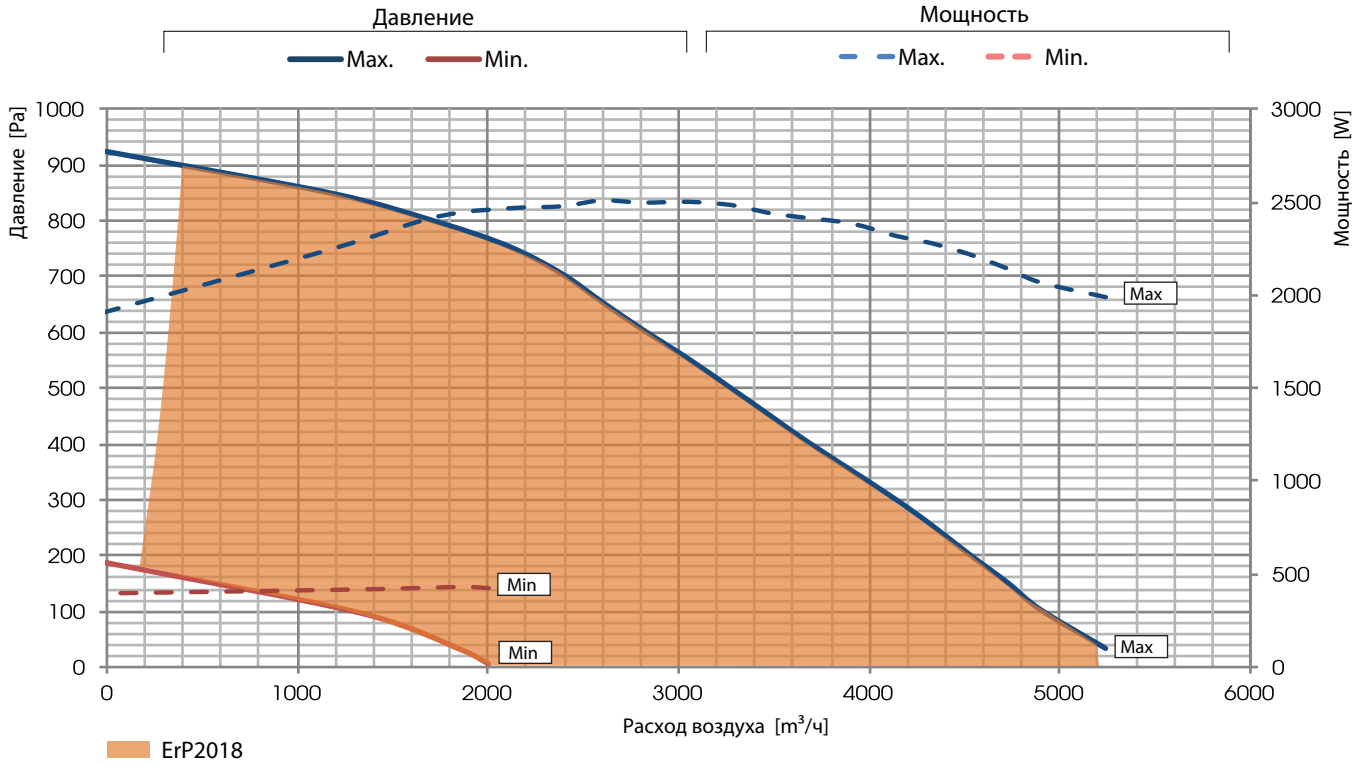

UVR & UVR-TOP 6

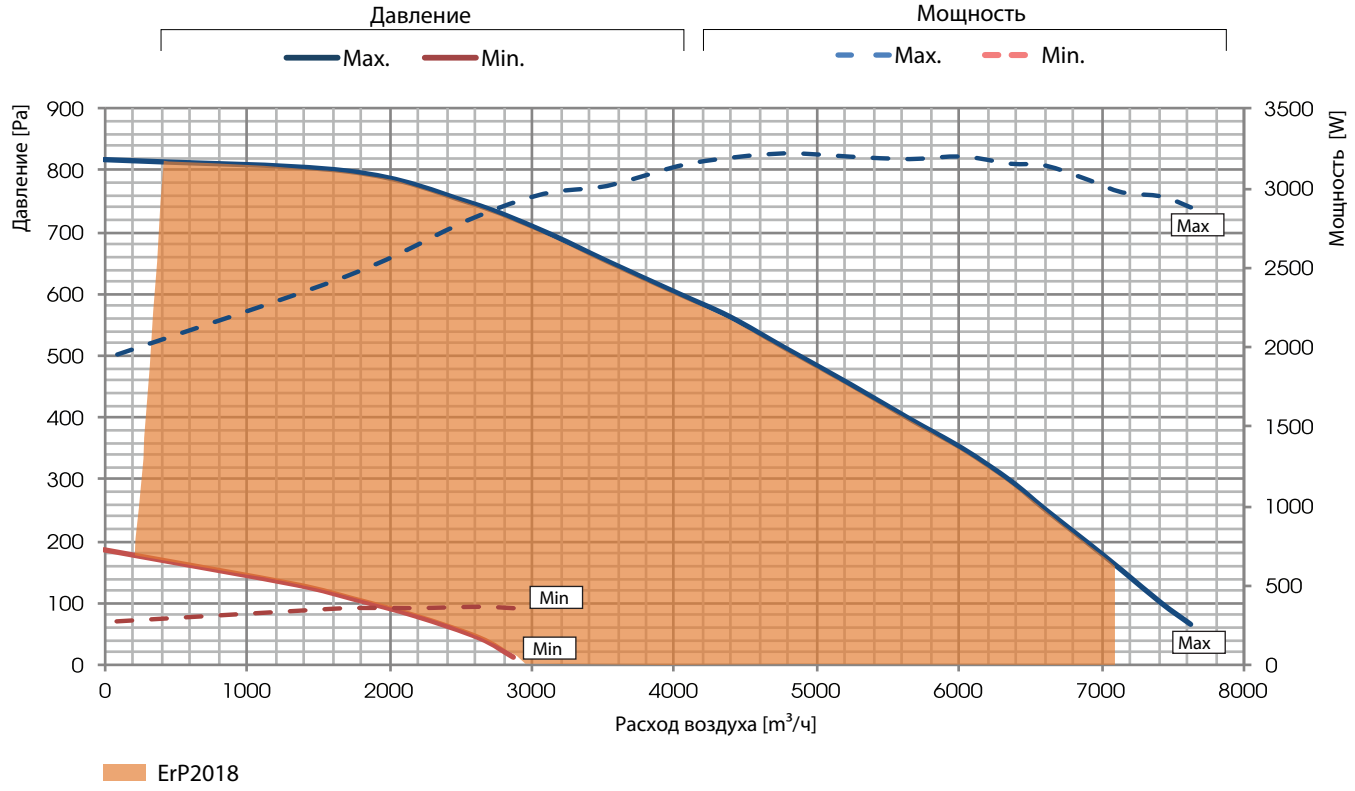

ЭФФЕКТИВНОСТЬ РЕКУПЕРАТОРА (ощутимая эффетивность)

Значения приведены при следующих условиях (UNI EN 13141-7): Tbs наружного воздуха 5°C; U.R. наружного 72%; Tbs среды 25°C; U.R. среды 28%

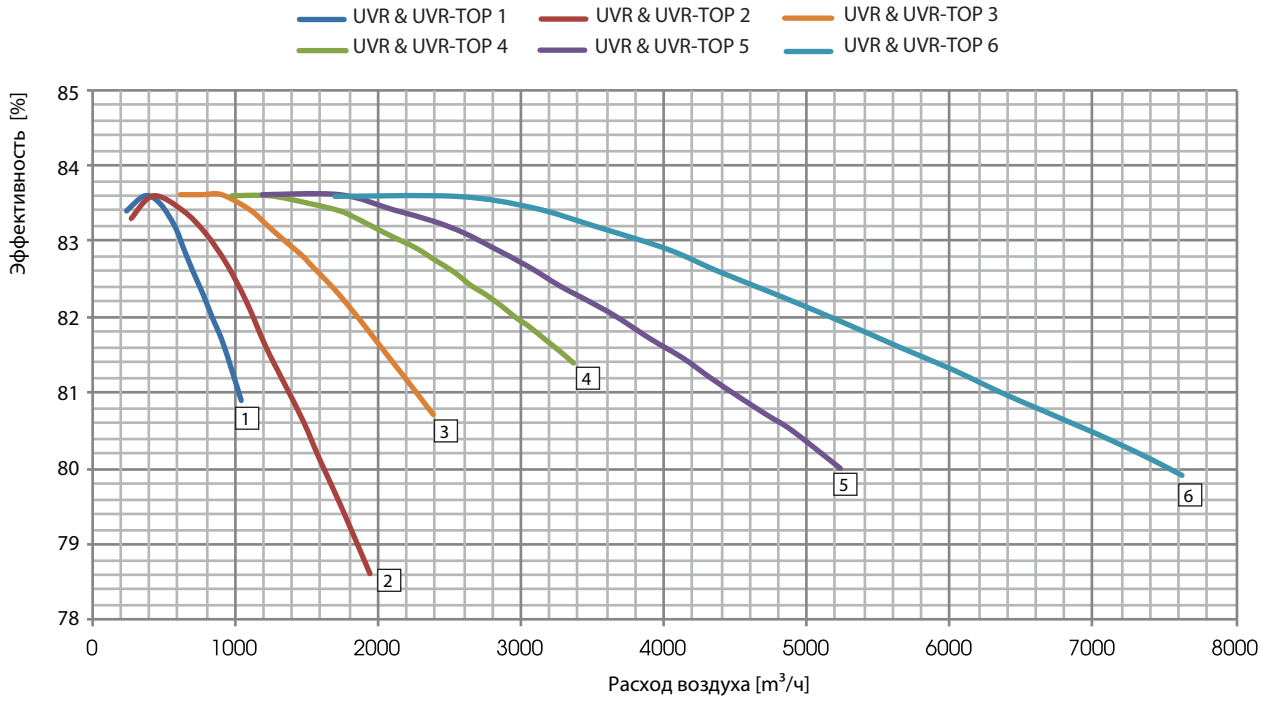

ECODESIGN

МОДЕЛЬ	η_{t_nvru} [%]	q_{nom} [m³/s]	$\Delta p_{s,ext}$ [Pa]	P[kW]	SFPint [W/(m³/s)]	SFPint_lim 2016 [W/(m³/s)]	SFPint_lim 2018 [W/(m³/s)]	SPEED FRONT [m/s]	$\Delta p_{s,int}$ [Pa]	η_{Fan} [%]	* Internal LEAKAGE [%]	* External LEAKAGE [%]
UVR & UVR-TOP 1	81,2	0,27	100	0,35	804	1585	1305	1,09	434	53,8	-	4,3
UVR & UVR-TOP 2	78,2	0,57	100	0,95	1101	1451	1171	1,54	525	48,8	-	2,0
UVR & UVR-TOP 3	81,2	0,61	100	0,92	908	1534	1254	1,16	392	43,3	-	2,2
UVR & UVR-TOP 4	81,7	0,88	150	1,71	1212	1510	1230	1,25	629	52,1	-	2,0
UVR & UVR-TOP 5	80,5	1,36	100	2,13	1008	1400	1120	1,95	558	60,0	-	1,4
UVR & UVR-TOP 6	80,6	1,91	200	2,19	1013	1322	1042	2,19	816	70,0	-	1,7

* В сравнение с q_{nom}

ЗНАЧЕНИЕ В СООТВЕТСТВИИ С UNI EN 1886: 2008

МОДЕЛЬ	ПРОЧНОСТЬ КОРПУСА	ГЕРМЕТИЧНОСТЬ КОРПУСА	КЛАСС ФИЛЬТРА	ТЕРМОПЕРЕДАЧА	ТЕРМОМОСТИ
UVR & UVR-TOP 1	D1 (M)	L3 (M)	F7 (M)	T3 (M)	TB3 (M)
UVR & UVR-TOP 2	D1 (M)	L3 (M)	F7 (M)	T3 (M)	TB3 (M)
UVR & UVR-TOP 3	D1 (M)	L3 (M)	F7 (M)	T3 (M)	TB3 (M)
UVR & UVR-TOP 4	D1 (M)	L3 (M)	F7 (M)	T3 (M)	TB3 (M)
UVR & UVR-TOP 5	D1 (M)	L3 (M)	F7 (M)	T3 (M)	TB3 (M)
UVR & UVR-TOP 6	D1 (M)	L3 (M)	F7 (M)	T3 (M)	TB3 (M)

ТЕСТ НА ГЕРМЕТИЧНОСТЬ (UNI EN 13141-7)

		КЛАСС ГЕРМЕТИЧНОСТИ					
ГЕРМЕТИЧНОСТЬ	УСЛОВИЯ ТЕСТИРОВАНИЯ	UVR & UVR-TOP 1	UVR & UVR-TOP 2	UVR & UVR-TOP 3	UVR & UVR-TOP 4	UVR & UVR-TOP 5	UVR & UVR-TOP 6
ВНЕШНЯЯ	Положительное давление 400 Pa	A2	A2	A1	A1	A1	A1
ВНЕШНЯЯ	Отрицательное давление 400 Pa	A2	A2	A1	A1	A1	A1
ВНУТРЕННЯЯ	Перепад давления 250 Pa	ND	ND	ND	ND	ND	ND

УРОВЕНЬ ШУМА

Lw Звуковое давление измеряно согласно UNI EN ISO 3747 - CLASS 3

	ШУМ КОРПУСА (dB)							
	125 Hz	250 Hz	500 Hz	1000 Hz	2000 Hz	4000 Hz	8000 Hz	L_w dB(A)
UVR & UVR-TOP 1	63,2	68,9	63,9	59,2	55,3	50,0	53,3	65,9
UVR & UVR-TOP 2	74,0	76,5	68,5	62,6	59,2	49,0	51,2	71,3
UVR & UVR-TOP 3	72,0	76,0	68,5	64,7	60,0	52,5	56,2	71,5
UVR & UVR-TOP 4	83,2	78,6	75,2	68,7	63,6	57,1	59,9	76,3
UVR & UVR-TOP 5	80,4	79,7	71,2	63,1	57,8	54,8	56,8	74,1
UVR & UVR-TOP 6	77,6	80,8	72,4	66,3	59,0	57,8	57,3	75,1

	ШУМ В КАНАЛАХ (dB)							
	125 Hz	250 Hz	500 Hz	1000 Hz	2000 Hz	4000 Hz	8000 Hz	L_w dB(A)
UVR & UVR-TOP 1	63,8	73,8	69,0	63,6	62,6	60,4	69,9	73,2
UVR & UVR-TOP 2	68,0	89,2	80,3	72,9	69,4	67,5	70,2	83,3
UVR & UVR-TOP 3	67,7	82,2	78,4	69,6	66,4	67,1	69,5	79,2
UVR & UVR-TOP 4	71,9	88,3	86,3	82,5	77,4	75,7	81,0	88,4
UVR & UVR-TOP 5	77,9	85,2	79,8	75,4	67,4	70,5	74,3	82,3
UVR & UVR-TOP 6	84,8	84,7	79,2	72,2	68,6	72,4	69,2	81,6

ЭЛЕКТРИЧЕСКИЕ ХАРАКТЕРИСТИКИ

МОДЕЛЬ	ВЕНТИЛЯТОРЫ				УСТАНОВКА UVR-TOP		
	Мощность [W]	Питание	Max ток[A]	Класс изоляции	Мощность	Max ток[A]	Класс изоляции
UVR & UVR-TOP 1	2 x 170	230V 50 Hz 1F	2 x 1,4	IP54 CLASS B	230V 50 Hz 1F	2,9	IP 20
UVR & UVR-TOP 2	2 x 448	230V 50 Hz 1F	2 x 2,8	IP54 CLASS B	230V 50 Hz 1F	6,5	IP 20
UVR & UVR-TOP 3	2 x 448	230V 50 Hz 1F	2 x 2,8	IP54 CLASS B	230V 50 Hz 1F	6,1	IP 20
UVR & UVR-TOP 4	2 x 1000	400V 50 Hz 3F	2 x 1,6	IP54 CLASS B	400V 50 Hz 3F	3,8	IP 20
UVR & UVR-TOP 5	2 x 1100	400V 50 Hz 3F	2 x 1,7	IP55 CLASS F	400V 50 Hz 3F	4,4	IP 20
UVR & UVR-TOP 6	2 x 1740	400V 50 Hz 3F	2 x 2,7	IP54 CLASS B	400V 50 Hz 3F	5,5	IP 20

РАЗМЕРЫ (mm) ВЕС (kg)

UVR-TOP размер 1 и 2

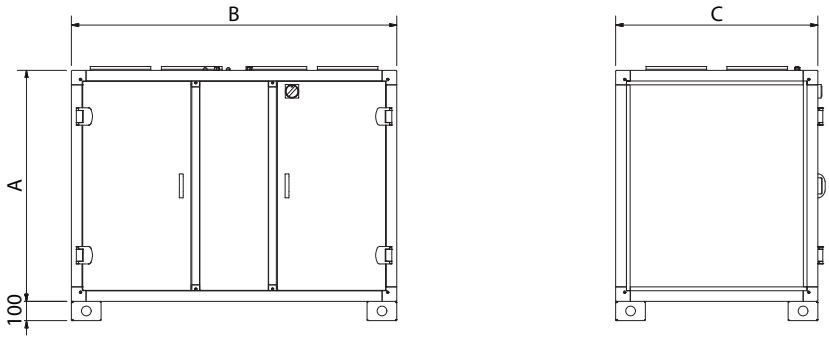

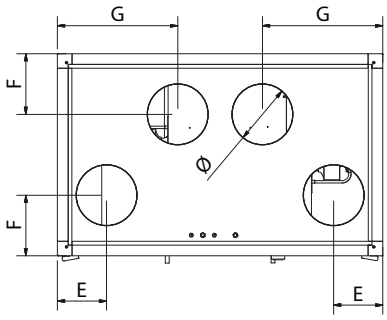

МОДЕЛЬ	Размеры [mm]							
	A	B	C	Ø	E	F	G	Вес [kg]
UVR-TOP 1	1120	1450	808	250	212	257	532	190
UVR-TOP 2	1200	1690	1050	315	255	315	625	240

UVR-TOP размеры от 3 до 6

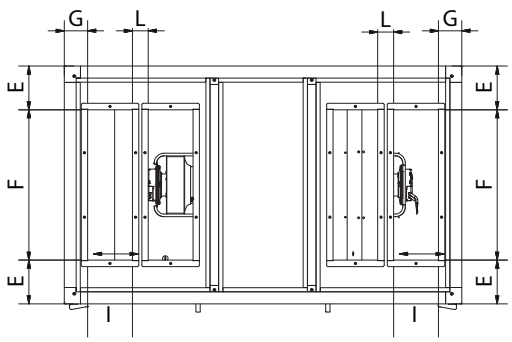

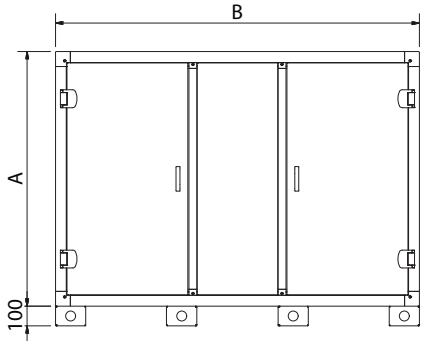

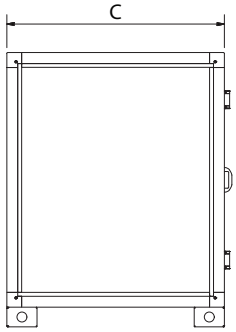

МОДЕЛЬ	Размеры [mm]								
	A	B	C	E	F	G	I	L	Вес [kg]
UVR-TOP 3	1294	1850	1106	203	700	109	208	74	300
UVR-TOP 4	1405	2000	1356	178	1000	119	208	74	350
UVR-TOP 5	1530	2300	1482	241	1000	109	308	66	400
UVR-TOP 6	1780	2600	1732	266	1200	119	308	120	530

РАЗМЕРЫ (mm) ВЕС (kg) UVR размеры 1 и 2

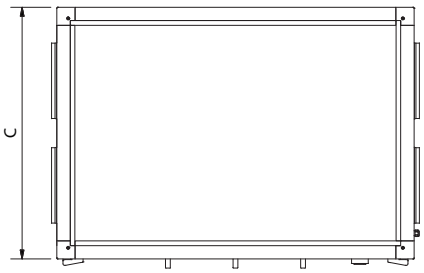

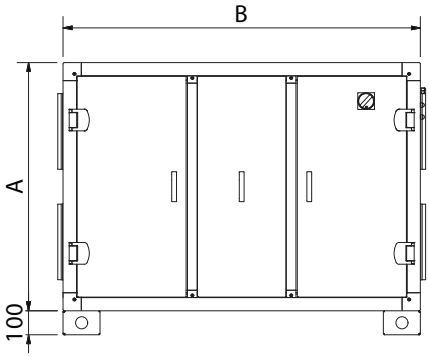

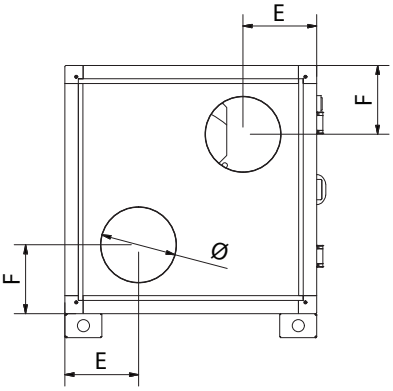

МОДЕЛЬ	Размеры [mm]						
	A	B	C	Ø	E	F	Вес [kg]
UVR 1	923	1344	808	250	277	257	160
UVR 2	1035	1490	1056	315	307	287	200

РАЗМЕРЫ UVR размеры от 3 до 6

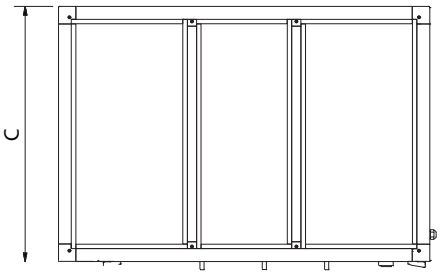

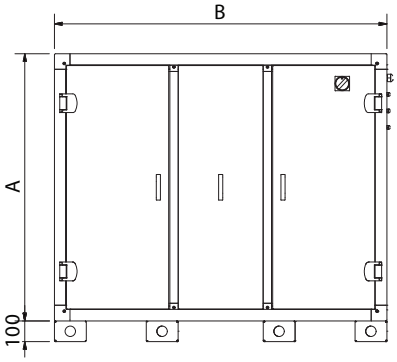

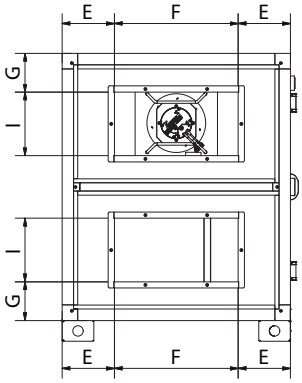

МОДЕЛЬ	Размеры [mm]							
	A	B	C	E	F	G	I	Вес [kg]
UVR 3	1294	1610	1106	253	600	188	308	260
UVR 4	1405	1700	1356	328	700	165	408	320
UVR 5	1530	2020	1482	341	800	196	408	390
UVR 6	1780	2400	1732	366	1000	209	508	520

Размеры UVR и UVR-TOP разделенные на блоки
размеры от 3 до 6

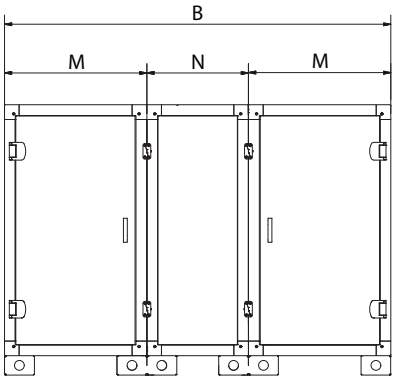

МОДЕЛЬ	Размеры [mm]		
	B	M	N
UVR 3	1753	614	525
UVR 4	1843	634	575
UVR 5	2163	779	605
UVR 6	2543	914	715
UVR-TOP 3	1993	734	525
UVR-TOP 4	2143	784	575
UVR-TOP 5	2443	919	605
UVR-TOP 6	2743	1014	715

МОНТАЖ

ГОРИЗОНТАЛЬНЫЙ МОНТАЖ НА ПОЛ

Минимальное расстояние для обслуживания [mm]

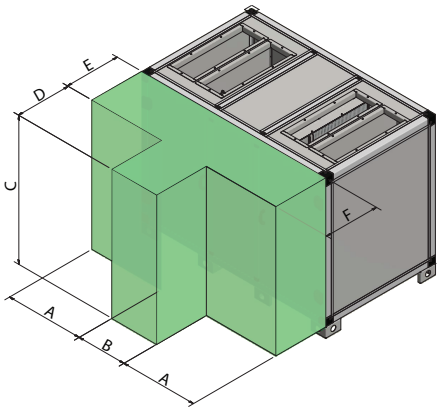

МОДЕЛЬ	Размеры [mm]					
	A	B	C	D	E	F
UVR-TOP 1	475	500	1120	350	450	800
UVR-TOP 2	555	500	1200	400	600	600
UVR-TOP 3	675	500	1294	400	700	700
UVR-TOP 4	750	500	1405	600	800	800
UVR-TOP 5	900	500	1530	600	900	900
UVR-TOP 6	1000	600	1780	700	1000	1000

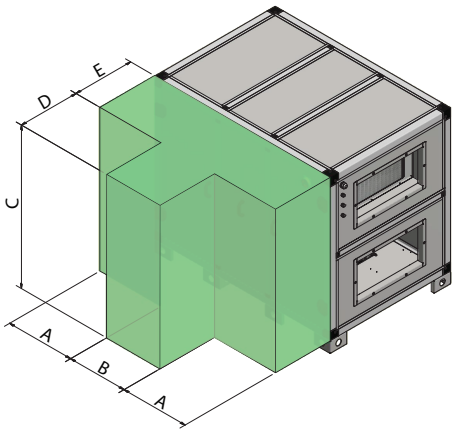

МОДЕЛЬ	Размеры [mm]				
	A	B	C	D	E
UVR 1	422	500	923	350	450
UVR 2	495	500	1035	400	600
UVR 3	555	500	1294	400	700
UVR 4	600	500	1405	600	800
UVR 5	760	500	1530	600	900
UVR 6	900	600	1780	700	1000

UVR КОНФИГУРАЦИЯ С ПРЕД И ПОСТ ПОДГОТОВКОЙ ВОЗДУХА

UVR размер 1 и 2 (без ПРЕД или ПОСТ подготовки воздуха)

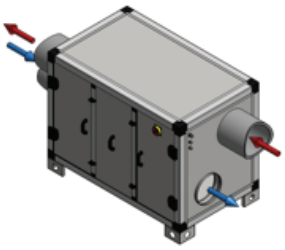

UVR размер 1 или 2, электрический ПРЕД или ПОСТ нагрев внутри установки

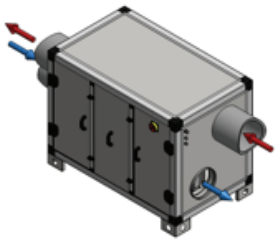

UVR размер 1 и 2, водяной ПОСТ нагрев (умеренный)

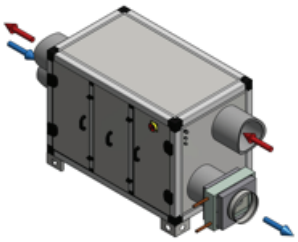

UVR размео 1и 2, водяной ПОСТ нагрев/охлаждение

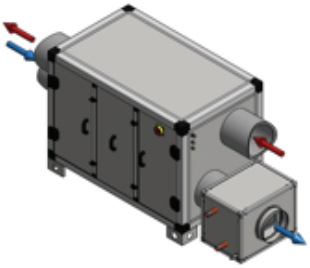

UVR размер 3, 4, 5 и 6 (без ПРЕД и ПОСТ подготовки воздуха)

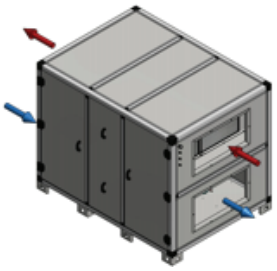

UVR размер 3, 4, 5 и 6 электрический ПРЕД или ПОСТ нагрев внутри установки

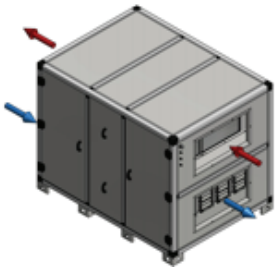

UVR размер 3, 4, 5 и 6, водяной ПОСТ нагрев (умеренный)

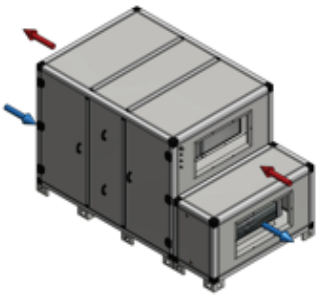

UVR рамер 3, 4, 5 или 6, водяной ПОСТ нагрев/охлаждение

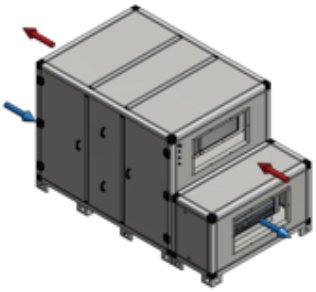

UVR-TOP КОНФИГУРАЦИИ С ПРЕД ИЛИ ПОСТ ПОДГОТОВКОЙ ВОЗДУХА

UVR-TOP размер 1 и 2 (без ПРЕД или ПОСТ подготовки воздуха)

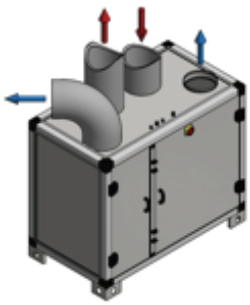

UVR-TOP размер 1 и 2, электрический ПРЕД или ПОСТ , нагрев внутри установки

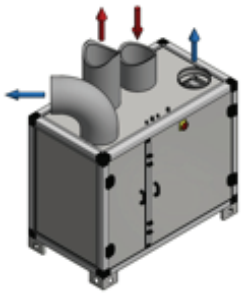

UVR-TOP размер 1 и 2, водяной ПОСТ нагрев (умеренный), внутри установки

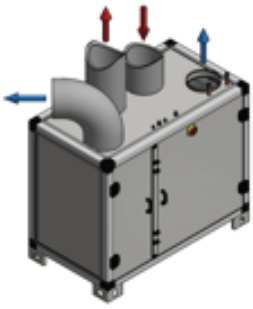

UVR-TOP размер 1 и 2, водяной ПОСТ нагрев/охлаждение

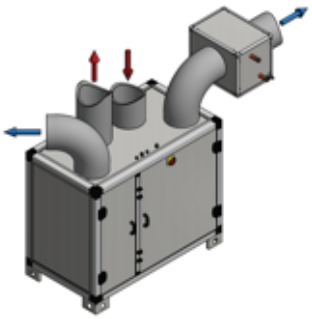

UVR -TOP размер 3, 4, 5 и 6 (без ПОСТ и ПРЕД подготовки воздуха)

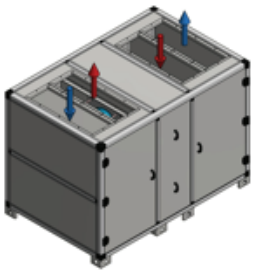

UVR-TOP размер 3, 4, 5 и 6, электрический ПРЕД или ПОСТ нагрев, внутри установки

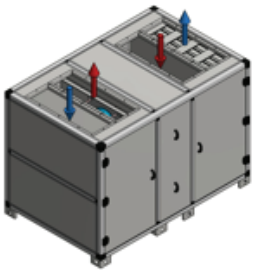

UVR -TOP размер 3, 4, 5 и 6, водяной ПОСТ нагрев (умеренный) внутри установки

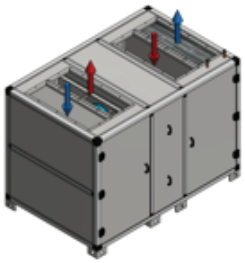

UVR -TOP размер 3, 4, 5 и 6, водяной ПОСТ нагрев/охлаждение

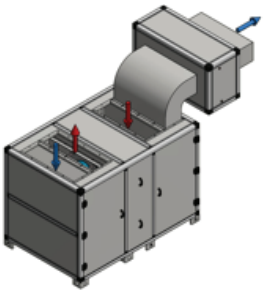

ДОПОЛНИТЕЛЬНЫЕ МОДУЛИ ТЕПЛООБМЕННИКИ

BA-AF теплообменник для холодной/горячй воды					UVR				UVR-TOP			
МОДЕЛЬ	A	B	C	F	Отверстие	Вес	Примечание	Подключеие	Отверстие	Вес	Примечание	Ø
1	560	400	430	3/8″	Ø 250	24	Воздуховод	1″	Ø 250	24	Воздуховод	1″
2	690	400	550	3/8″	Ø 315	40	Воздуховод	1″	Ø 315	40	Воздуховод	1″
3	1106	524	683	1/2″	600x308	39	Модуль	3/4″	700x208	46	Воздуховод	3/4″
4	1356	574	738	1/2″	700x408	56	Модуль	1″	1000x208	67	Воздуховод	1″
5	1481	604	801	1/2″	800x408	84	Модуль	1″	1000x308	101	Воздуховод	1″
6	1731	714	926	1/2″	1000x508	109	Модуль	1 1/2″	1200x308	133	Воздуховод	1 1/2″

BA-AF for UVR и UVR-TOP 1-2

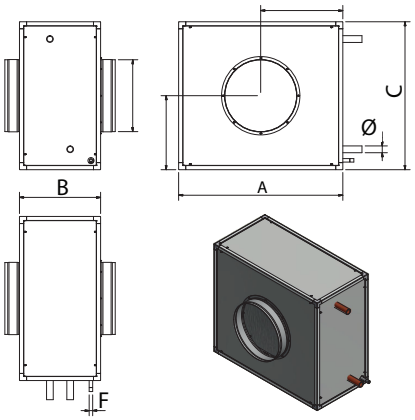

BA-AF for UVR и UVR-TOP 3-4-5-6

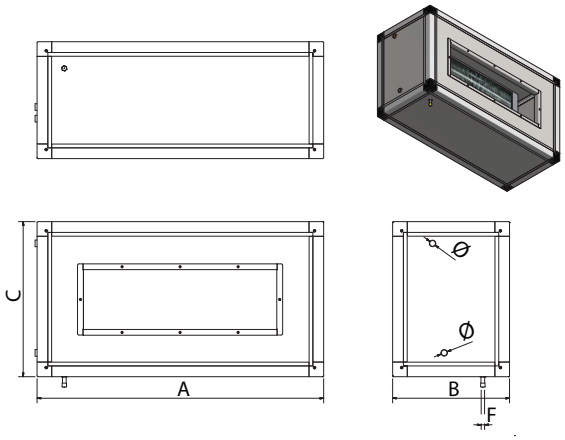

BA-AC теплообменник горячей воды				UVR			
МОДЕЛЬ	A	B	C	Отверстие	Вес	Примечание	Ø
1	430	200	260	Ø 250	11	Воздуховод	1/2″
2	490	200	320	Ø 315	15	Воздуховод	3/4″
3	1106	524	683	600x308	31	Модуль	1/2″
4	1356	574	738	700x408	45	Модуль	3/4″
5	1481	604	801	800x408	67	Модуль	3/4″
6	1731	714	926	1000x508	89	Модуль	3/4″

Для установок UVR-TOP теплообменник BA-AC установлен внутри машины
Для установок UVR теплообменник BA-AC установлен как дополнительный блок снаружи машины

BA-AC для UVR 1-2

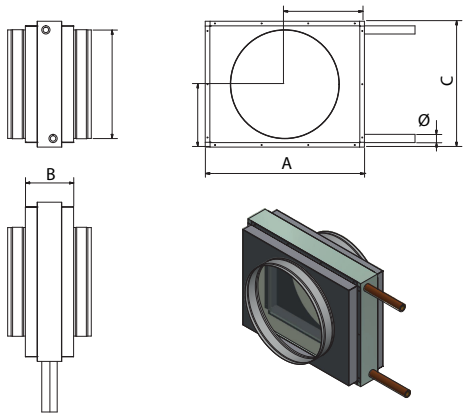

BA-AC для UVR 3-4-5-6

* В модуле BA-AC нет отвода конденсата

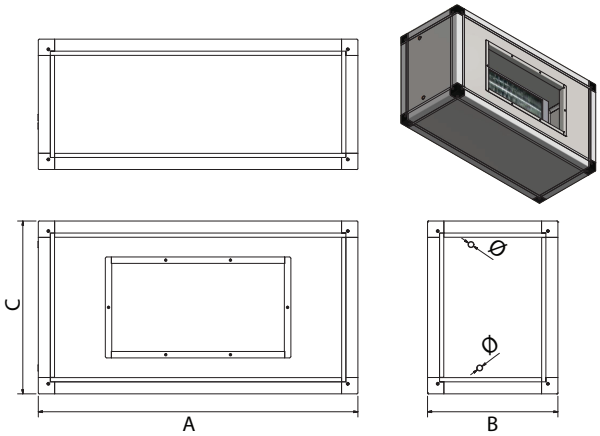

ТЕПЛООБМЕННИК UVR-TOP 1

Нагрев воды (45°C/35°C)

Ø Вода [”трубы]	кол-во рядов	шаг оребрения [mm]	объем теплообм. [dm³]	МАТЕРИАЛЫ		
				Трубы	Оребрение	Корпус
1/2”	2	2,5	1	Cu	Al	Fe Zn

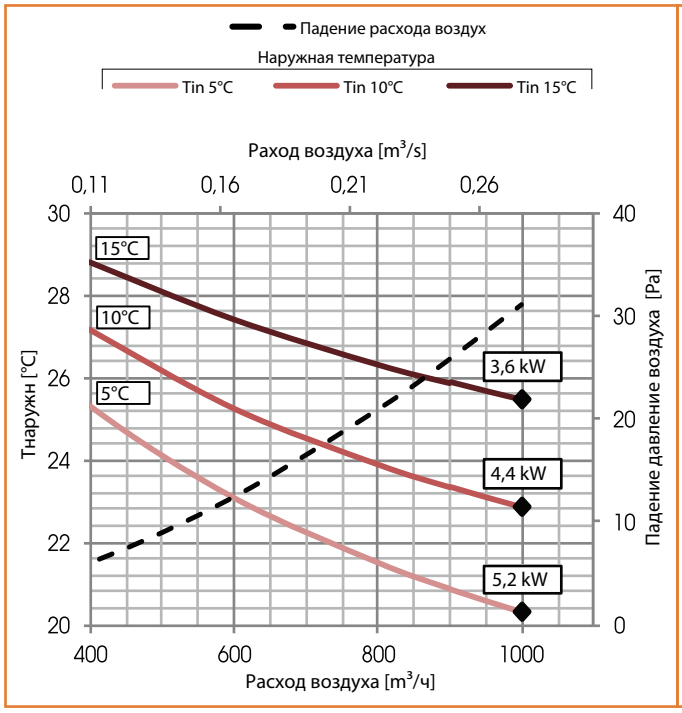

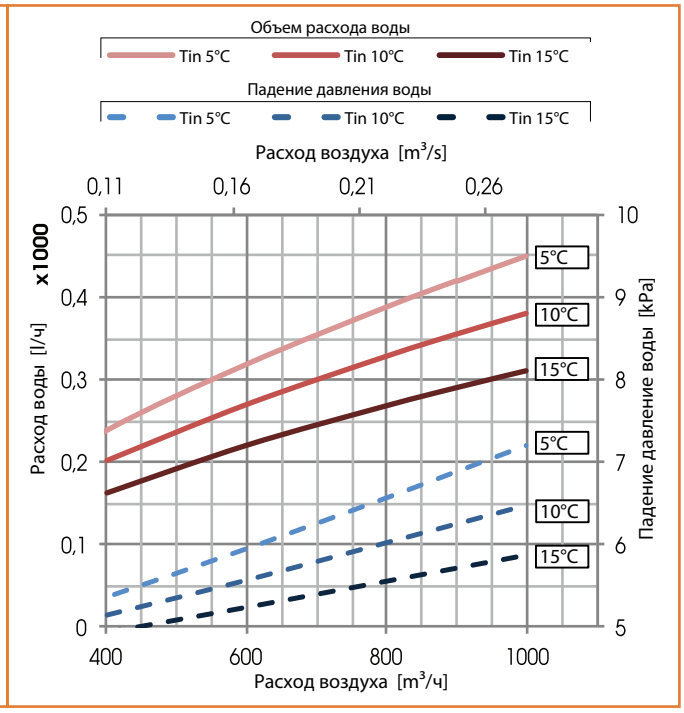

ТЕПЛООБМЕННИК UVR-TOP 2

Нагрев воды (45°C/35°C)

Ø Вода [”трубы]	кол-во рядов	шаг оребрения [mm]	объем теплообм. [dm³]	МАТЕРИАЛЫ		
				Трубы	Оребрение	Корпус
1/2”	2	2,5	1	Cu	Al	Fe Zn

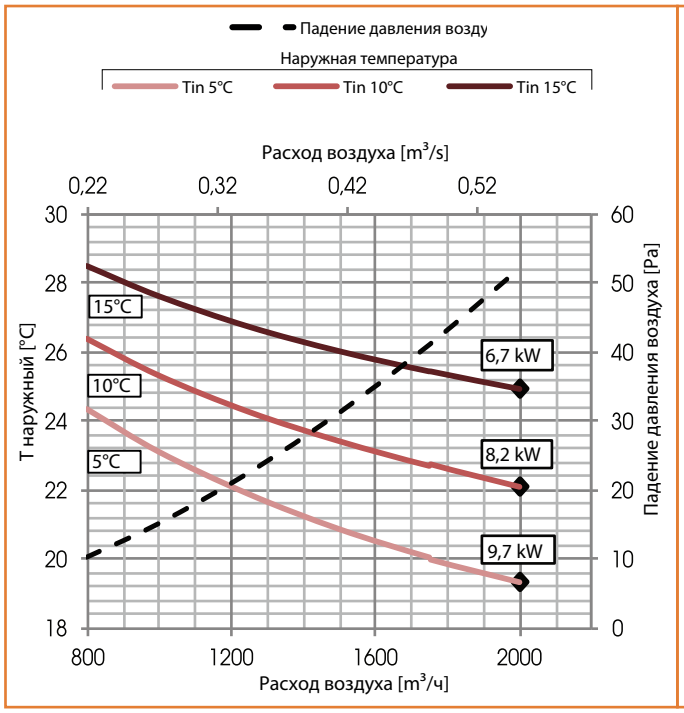

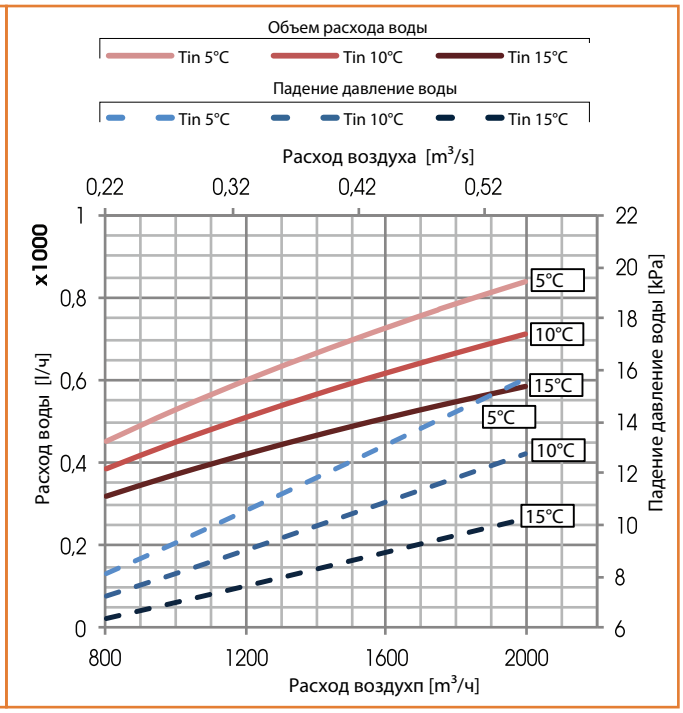

ТЕПЛООБМЕННИК UVR-TOP 3

Нагрев воды (45°C/35°C)

Ø вода [”трубы]	кол-во рядов	шаг оребрения [mm]	объем теплооб [dm³]	МАТЕРИАЛЫ		
				Трубы	Оребрение	Корпус
1/2”	2	2,5	1	Cu	Al	Fe Zn

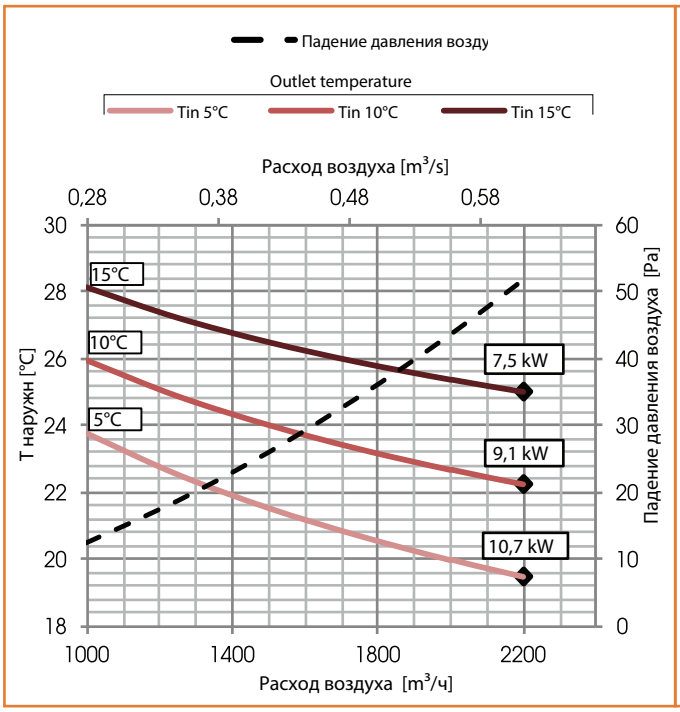

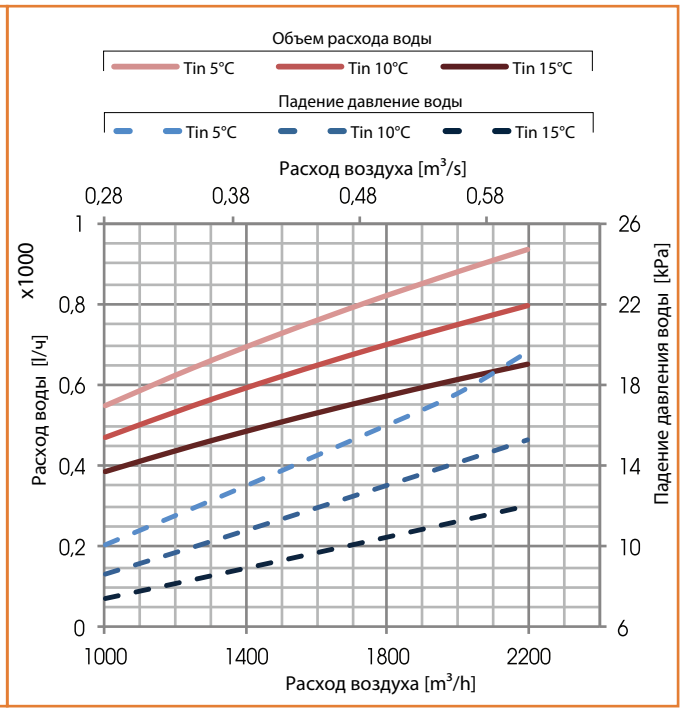

ТЕПЛООБМЕННИК UVR-TOP 4

Нагрев воды (45°C/35°C)

Ø вода [”трубы]	кол-во рядов	шаг оребрения[mm]	объем теплооб [dm³]	МАТЕРИАЛЫ		
				Трубы	Оребрение	Корпус
1/2”	3	3,0	2	Cu	Al	Fe Zn

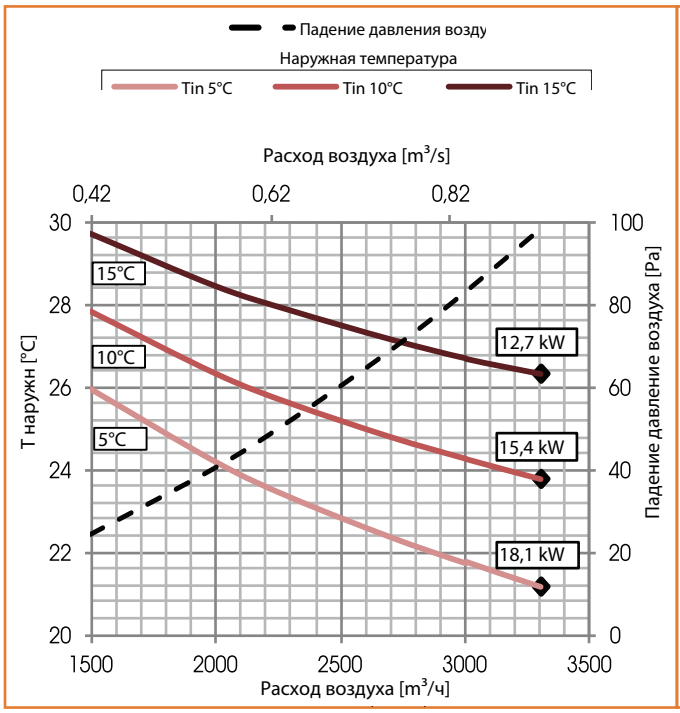

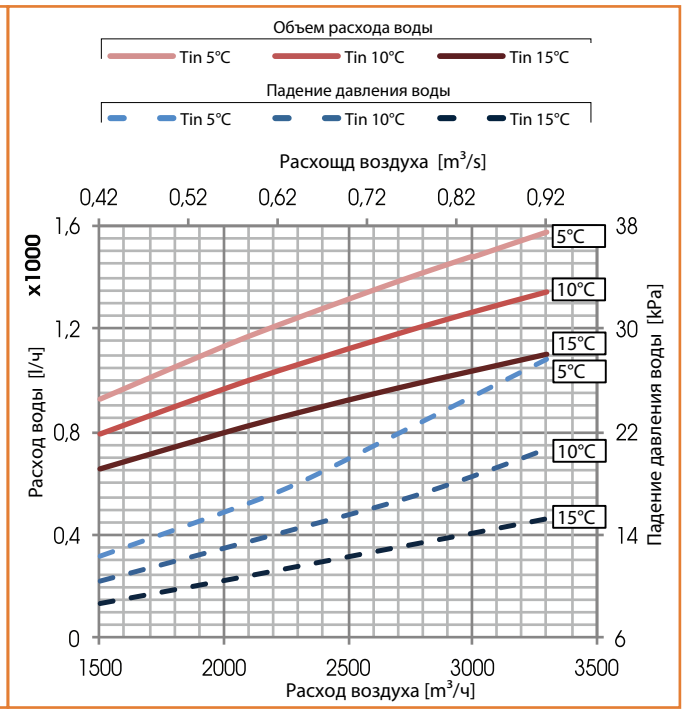

ТЕПЛООБМЕННИК UVR-TOP 5

Нагрев воды (45°C/35°C)

Ø вода [”трубы]	кол-во рядов	шаг оребрения [mm]	объем теплообм [dm³]	МАТЕРИАЛЫ		
				Трубы	Оребрение	Корпус
3/4”	4	3,0	4	Cu	Al	Fe Zn

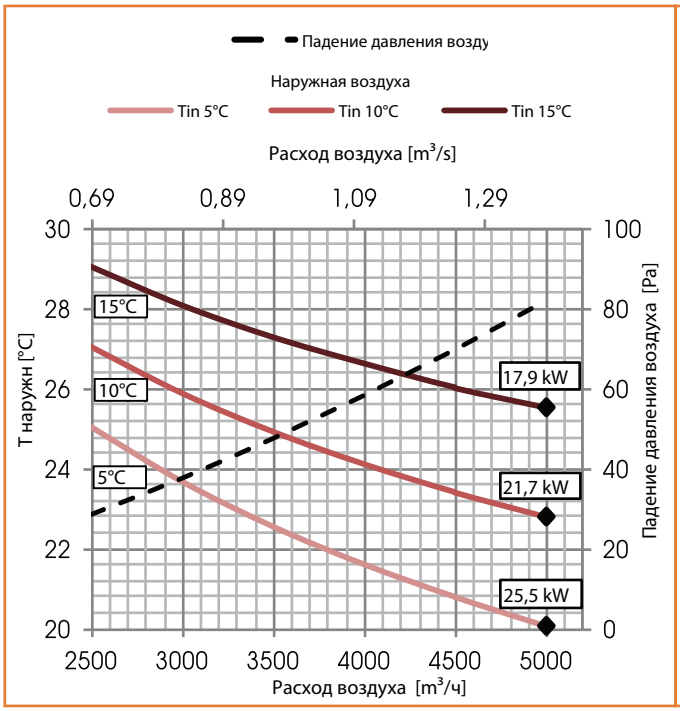

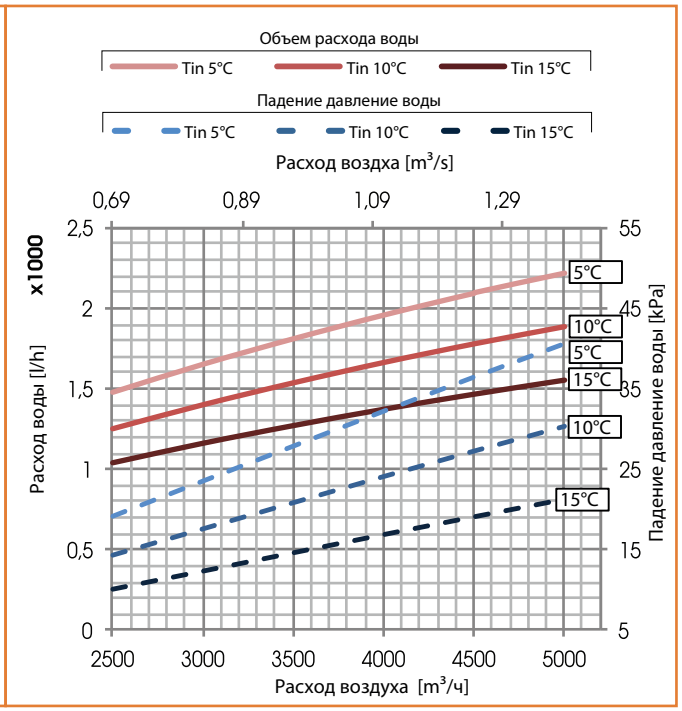

УАловите свое

ТЕПЛООБМЕННИК UVR-TOP 6

Нагрев воды (45°C/35°C)

Ø вода [”трубы]	кол-во рядов	шаг оребрения [mm]	объем теплообм[dm³]	МАТЕРИАЛЫ		
				Трубы	Оребрение	Корпус
1”	3	3,0	5	Cu	Al	Fe Zn

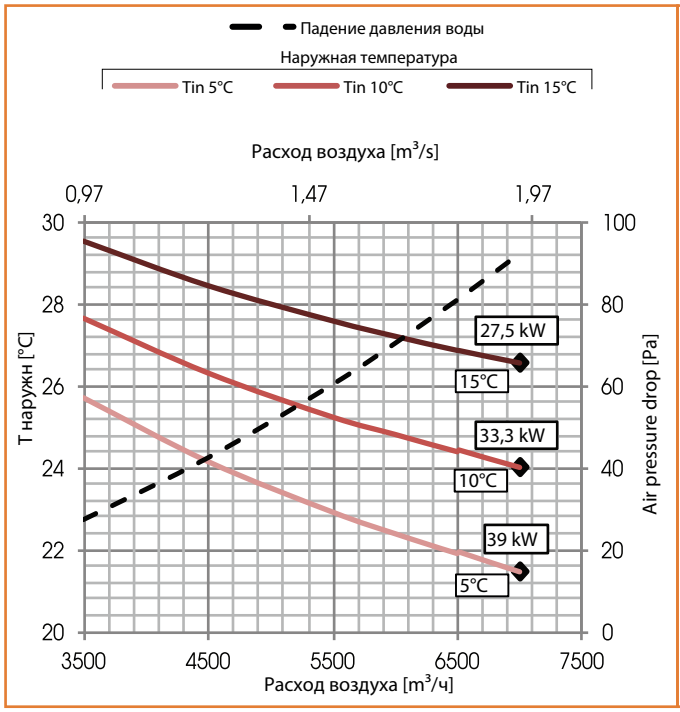

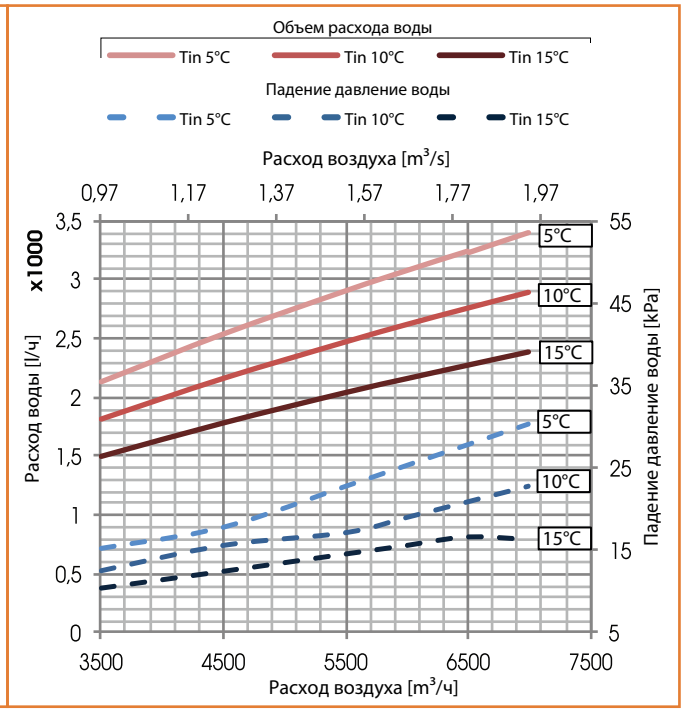

ТЕПЛООБМЕННИК UVR 1

Нагрев воды (45°C/35°C)

				МАТЕРИАЛЫ		
Ø вода [”трубы]	кол-во рядов	шаг оребрения [mm]	объем теплообм. [dm³]	Трубы	Оребрение	Корпус
1/2”	2	2,5	2	Cu	Al	Fe Zn

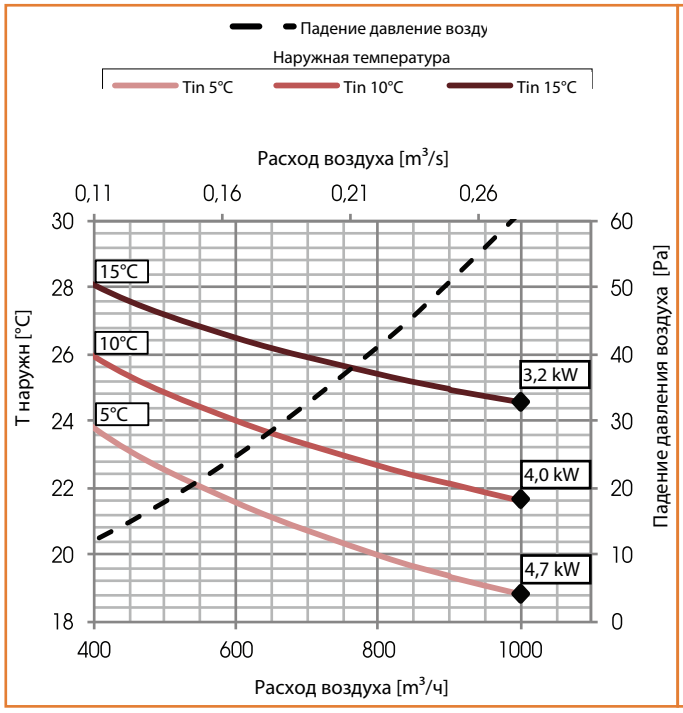

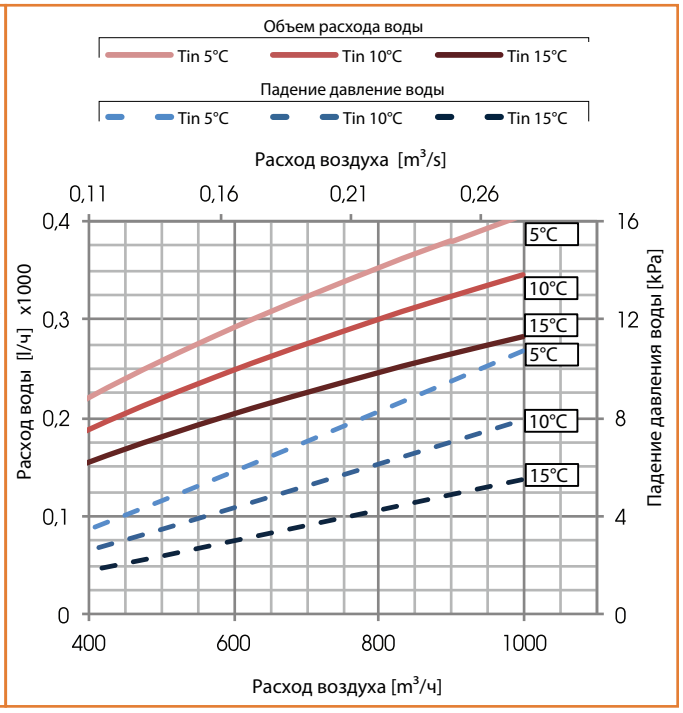

ТЕПЛООБМЕННИК UVR 2

Нагрев воды (45°C/35°C)

				МАТЕРИАЛЫ		
Ø вода [”трубы]	кол-во рядов	шаг оребрения [mm]	объем теплообм. [dm³]	Трубы	Оребрение	Корпус
3/4”	2	2,5	3	Cu	Al	Fe Zn

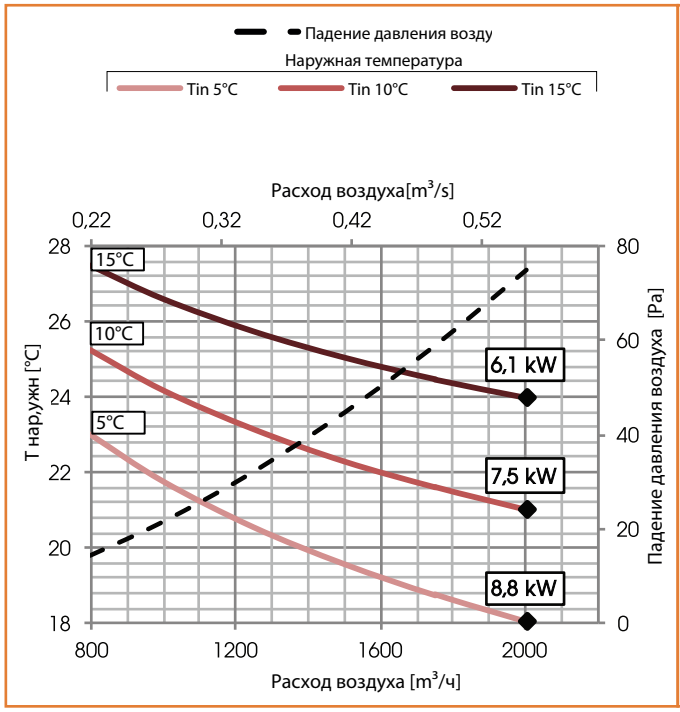

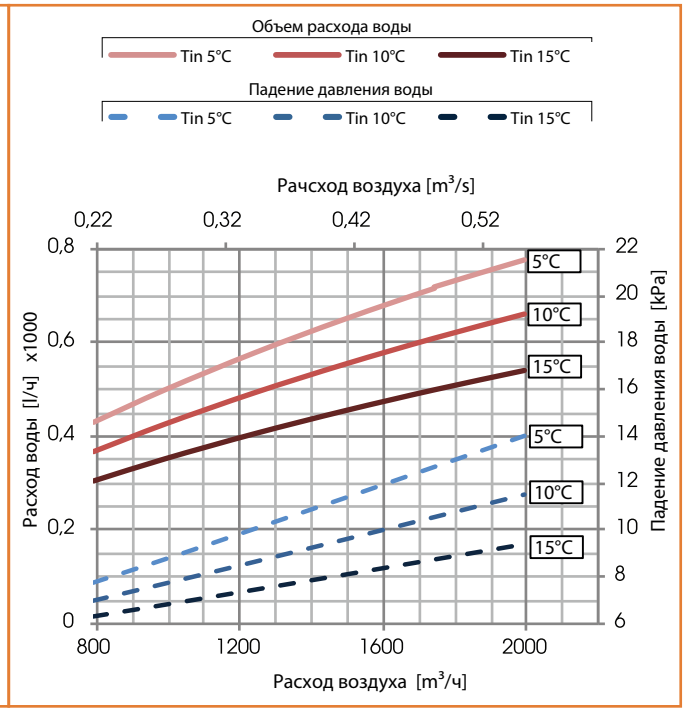

ТЕПЛООБМЕННИК UVR 3
Нагрев воды (45°C/35°C)

Ø вода [”трубы]	ко-во рядов	шаг оребрения [mm]	объем теплообм [dm³]	МАТЕРИАЛЫ Трубы	Оребрение	Корпус
1/2”	2	2,5	2	Cu	Al	Fe Zn

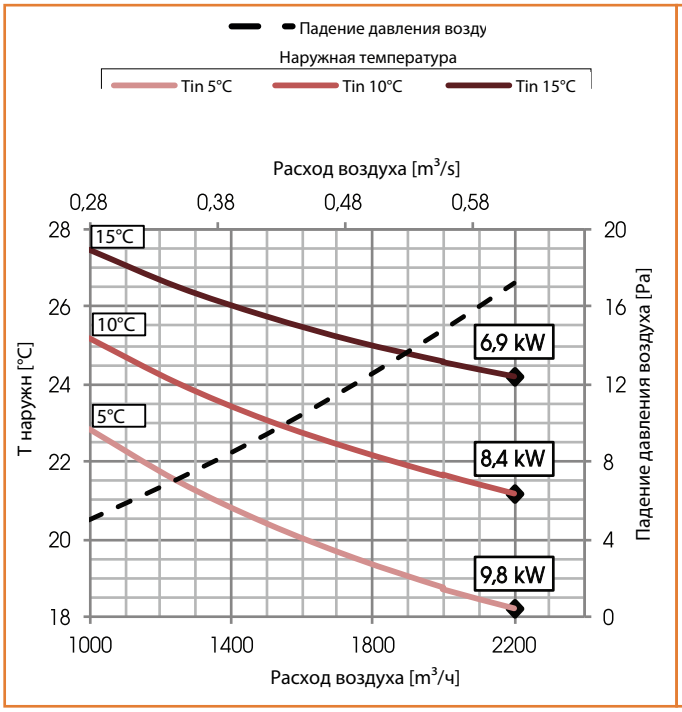

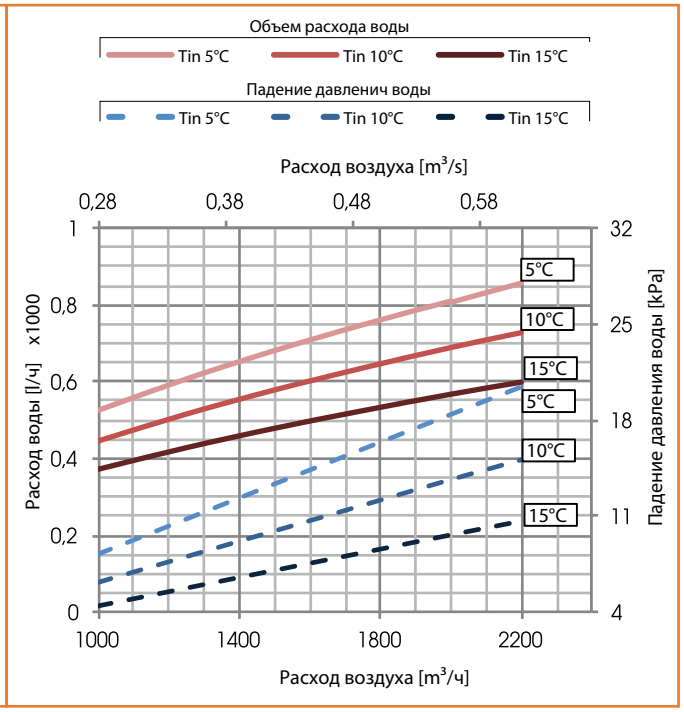

ТЕПЛООБМЕННИК UVR 4
Нагрев воды (45°C/35°C)

Ø вода [”трубы]	кол-во рядов	шаг оребрения [mm]	объем теплооб. [dm³]	МАТЕРИАЛЫ Трубы	Оребрение	Корпус
3/4”	2	2,5	3	Cu	Al	Fe Zn

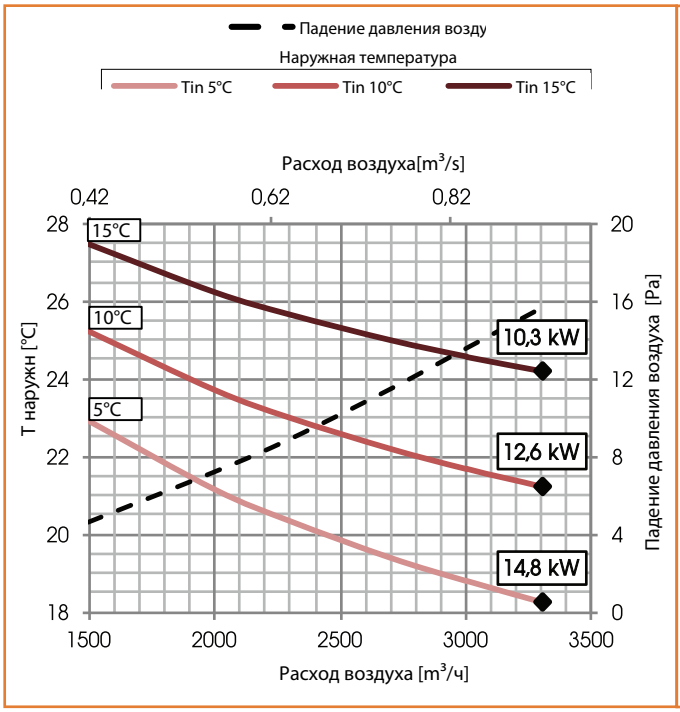

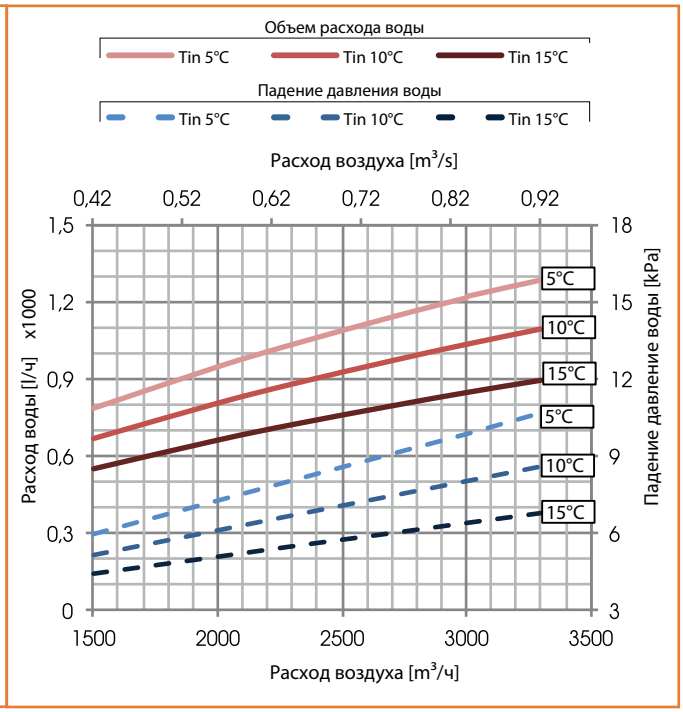

ТЕПЛООБМЕННИК UVR 5
Нагрев воды (45°C/35°C)

Ø вода ["трубы]	кол-во рядов	шаг оребрения [mm]	объем теплообм. [dm³]	МАТЕРИАЛЫ		
				Трубы	Оребрение	Корпус
3/4"	2	2,5	4	Cu	Al	Fe Zn

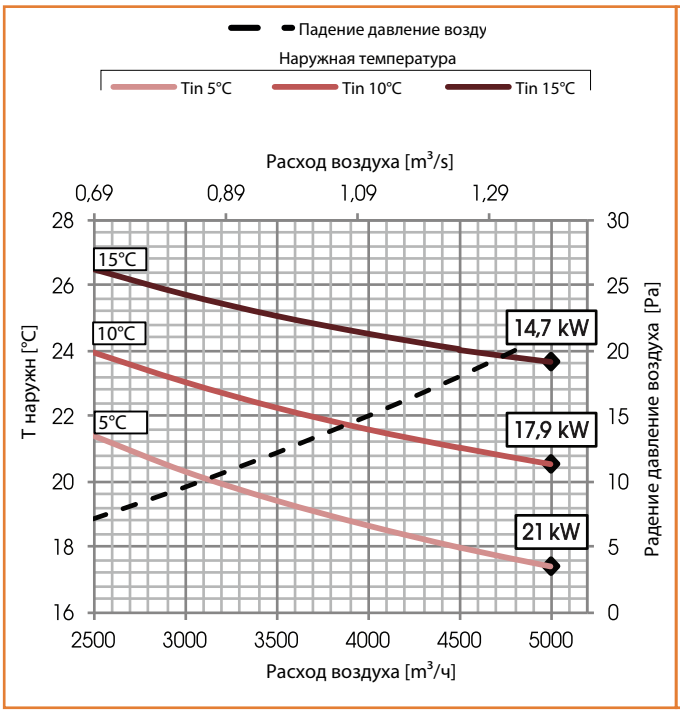

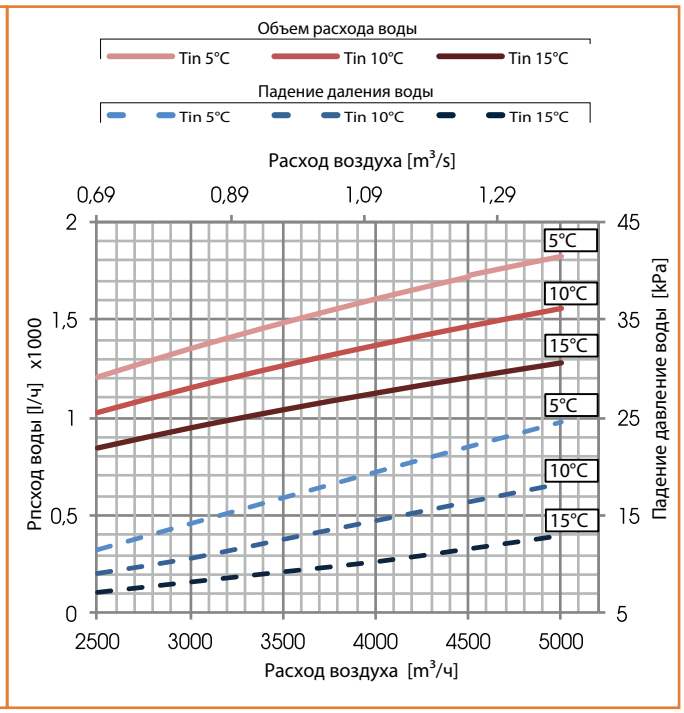

ТЕПЛООБМЕННИК UVR 6
Нагрев воды (45°C/35°C)

Ø вода ["трубы]	кол-во рядов	шаг оребрения [mm]	объем теплообм. [dm³]	МАТЕРИАЛЫ		
				Трубы	Оребрение	Корпус
3/4"	2	3,5	6	Cu	Al	Fe Zn

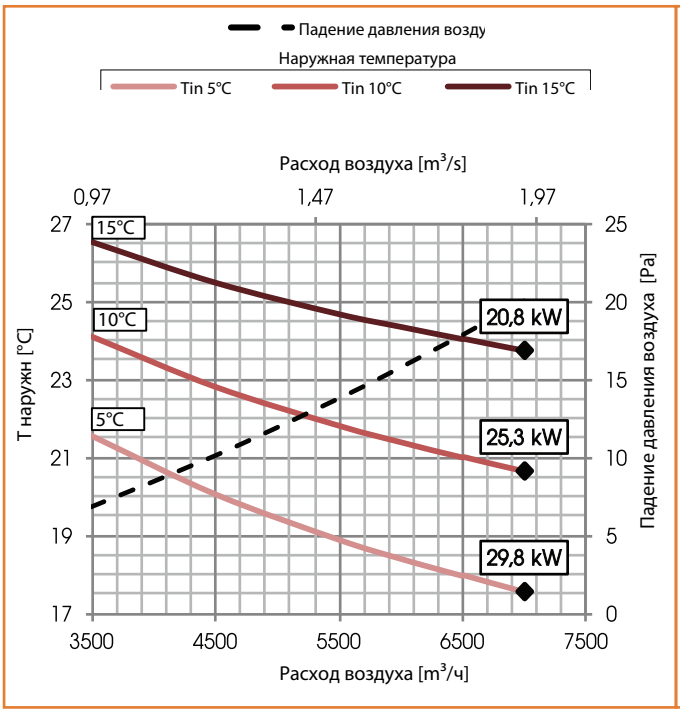

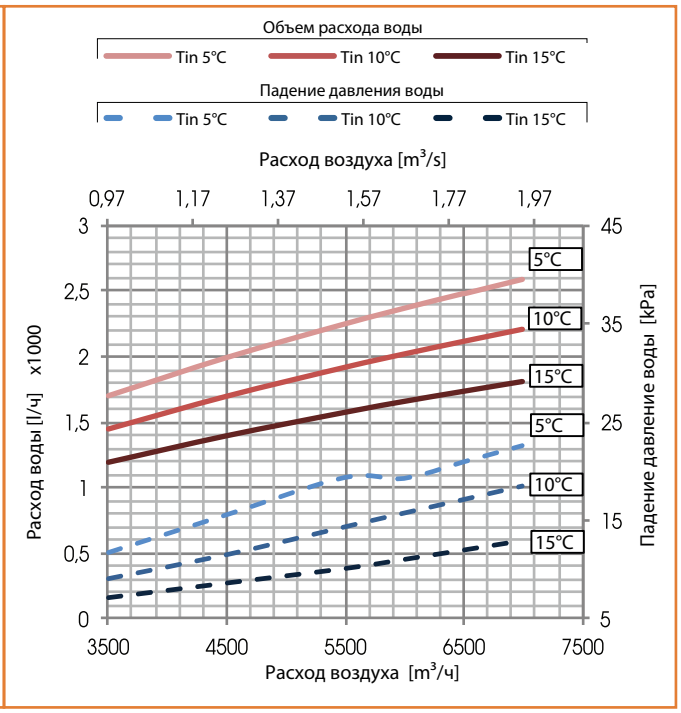

ТЕПЛООБМЕННИК UVR & UVR-TOP 1

Холодная вода (7°C/12°C)

				МАТЕРИАЛЫ		
Ø вода [”трубы]	кол-во рядов	шаг оребрения [mm]	объем теплообм [dm³]	TUBES	FINS	FRAME
1”	4	2,5	3	Cu	Al	Fe Zn

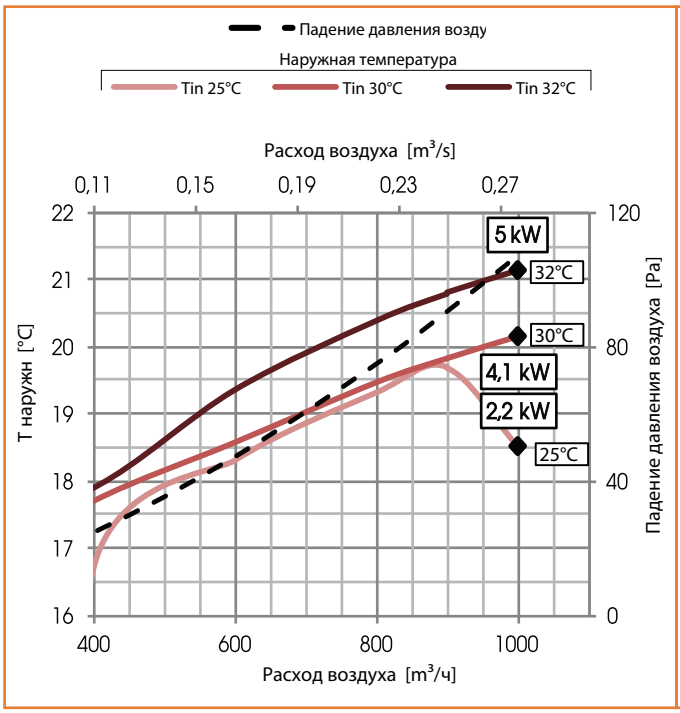

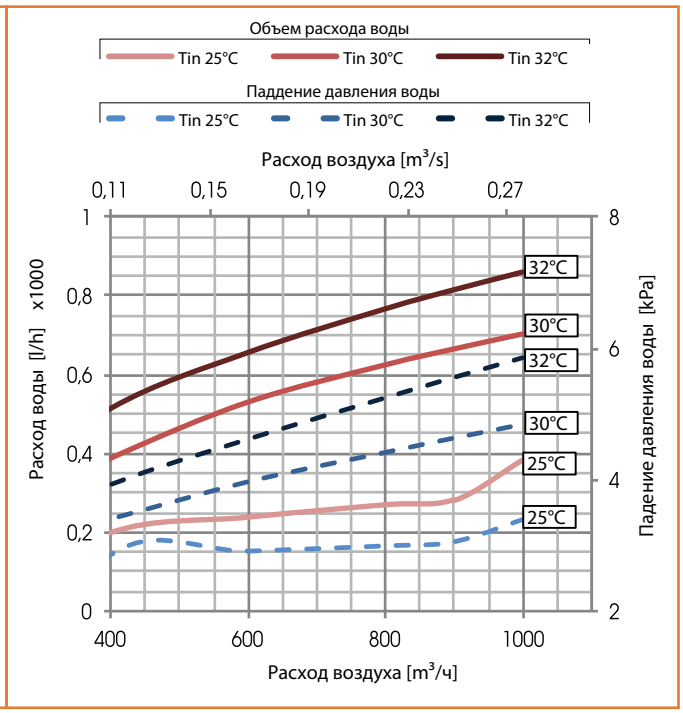

ТЕПЛООБМЕННИК UVR & UVR-TOP 2

Холодная вода (7°C/12°C)

				МАТЕРИАЛЫ		
Ø вода [”gas]	кол-во рядов	шаг оребрения [mm]	объем теплообм [dm³]	Трубы	Оребрение	Корпус
1”	4	2,5	5	Cu	Al	Fe Zn

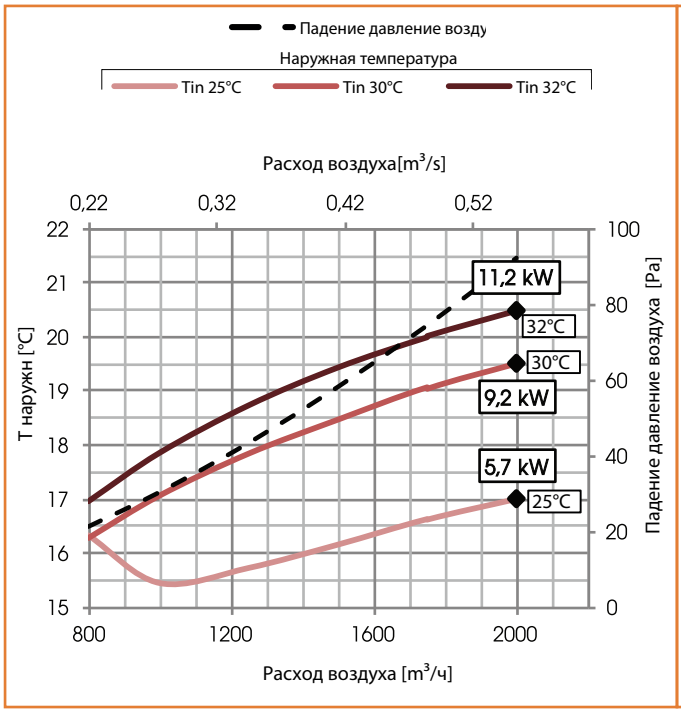

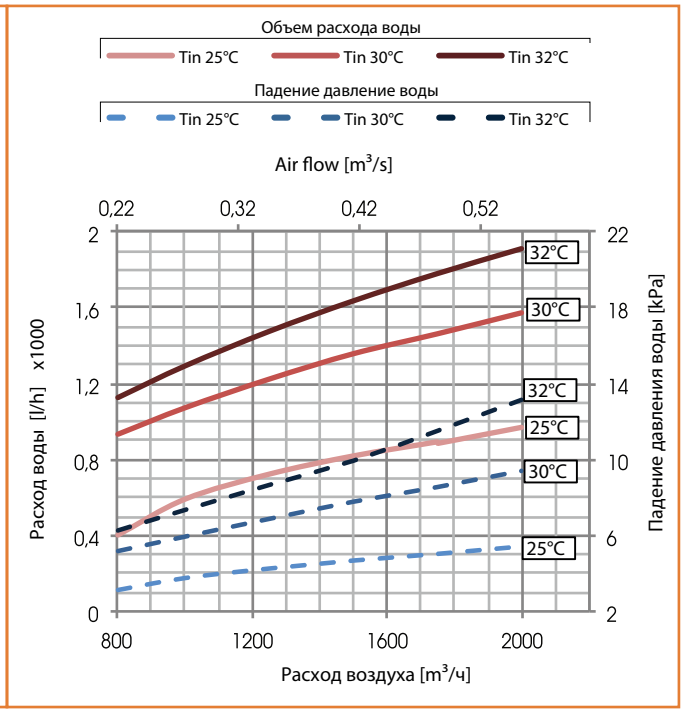

ТЕПЛООБМЕННИК UVR & UVR-TOP 3

Холодная вода (7°C/12°C)

Ø вода [”трубы]	кол-во рядов	шаг оребрения [mm]	объем теплообм [dm³]	МАТЕРИАЛЫ		
				Трубы	Оребрение	Корпус
3/4”	4	2,5	6	Cu	Al	Fe Zn

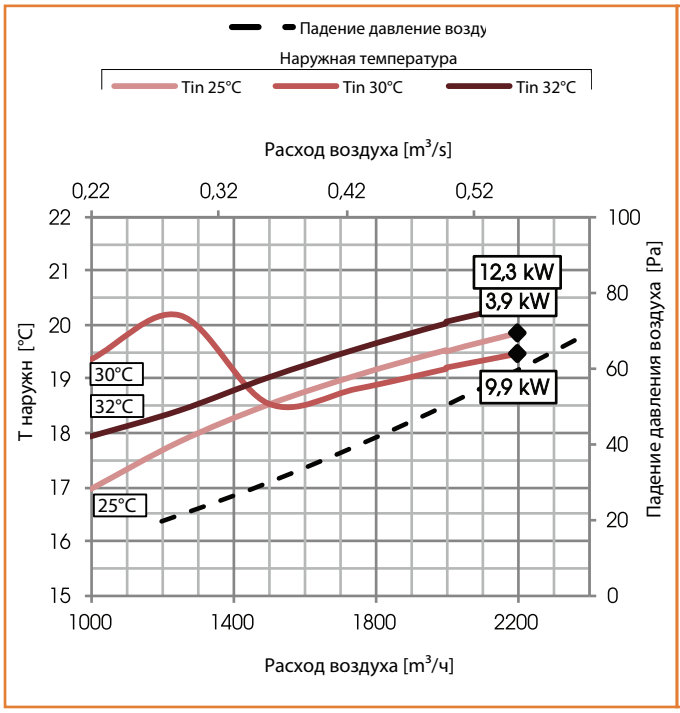

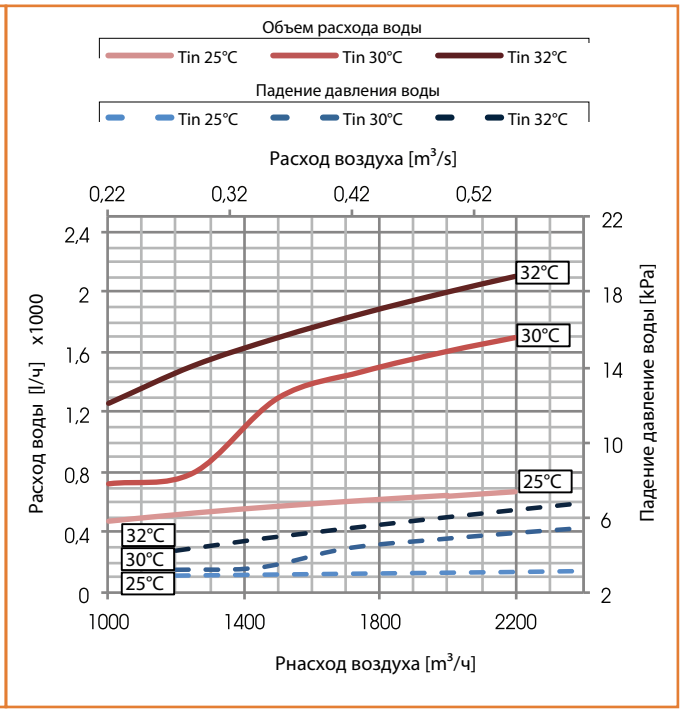

ТЕПЛООБМЕННИК UVR & UVR-TOP 4

Холодная вода (7°C/12°C)

Ø вода [”трубы]	кол-во рядов	шаг оребрения [mm]	объем воздуха[dm³]	МАТЕРИАЛЫ		
				Трубы	Оребрение	Корпус
1”	3	2,5	7	Cu	Al	Fe Zn

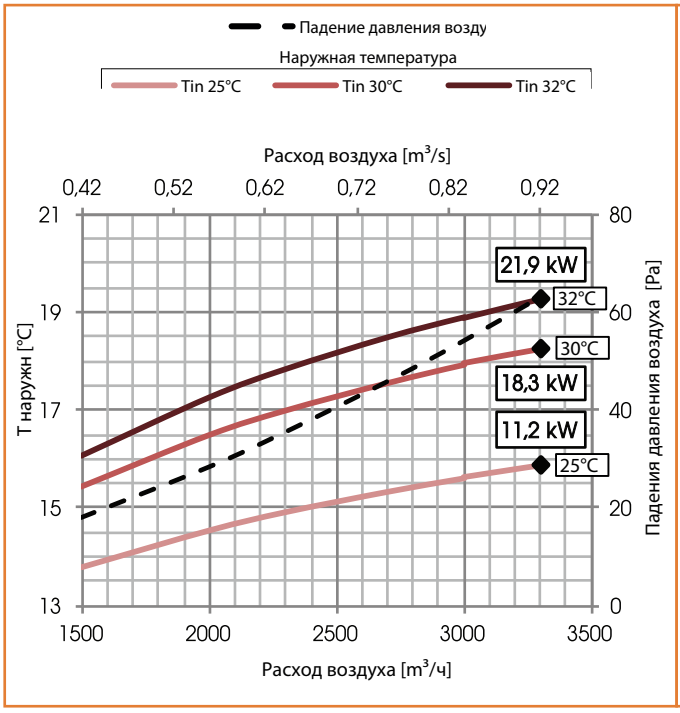

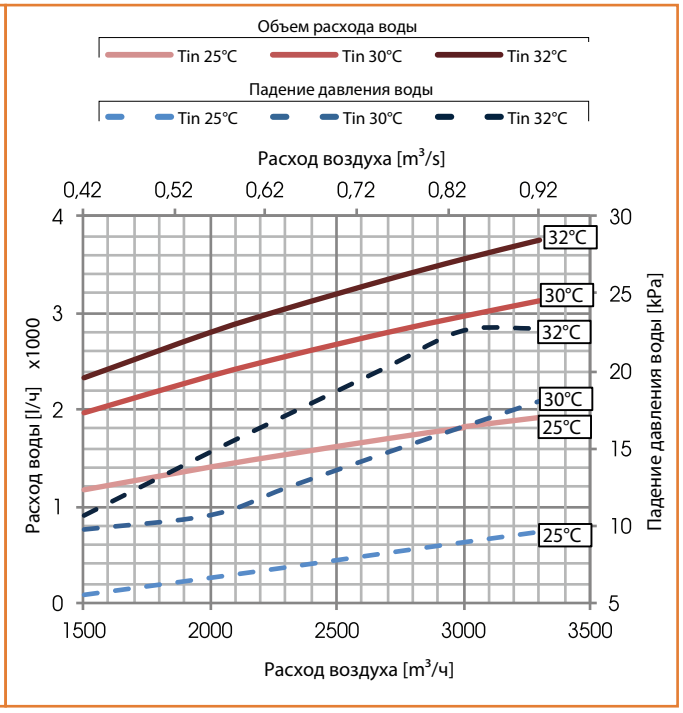

ТЕПЛООБМЕННИК UVR & UVR-TOP 5
Холодная вода (7°C/12°C)

				МАТЕРИАЛЫ		
Øвода [”трубы]	кол-во рядов	шаг оребрения [mm]	объем теплообм. [dm³]	Трубы	Оребрение	Корпус
1”	3	2,5	8	Cu	Al	Fe Zn

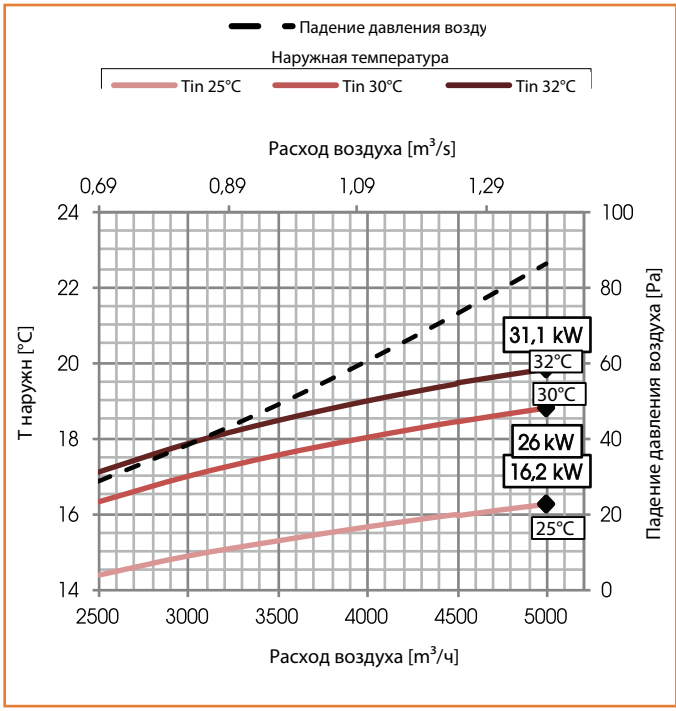

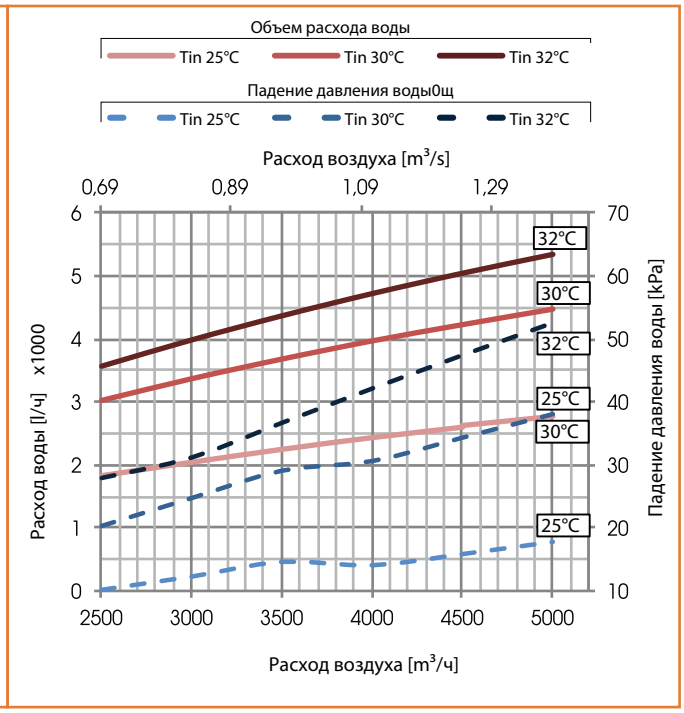

ТЕПЛООБМЕННИК UVR & UVR-TOP 6
Холодная вода (7°C/12°C)

				МАТЕРИАЛЫ		
Ø вода [”трубы]	кол-во рядов	шаг оребрения[mm]	объем теплообм. [dm³]	Трубы	Оребрение	Корпус
11/2”	4	3,0	12	Cu	Al	Fe Zn

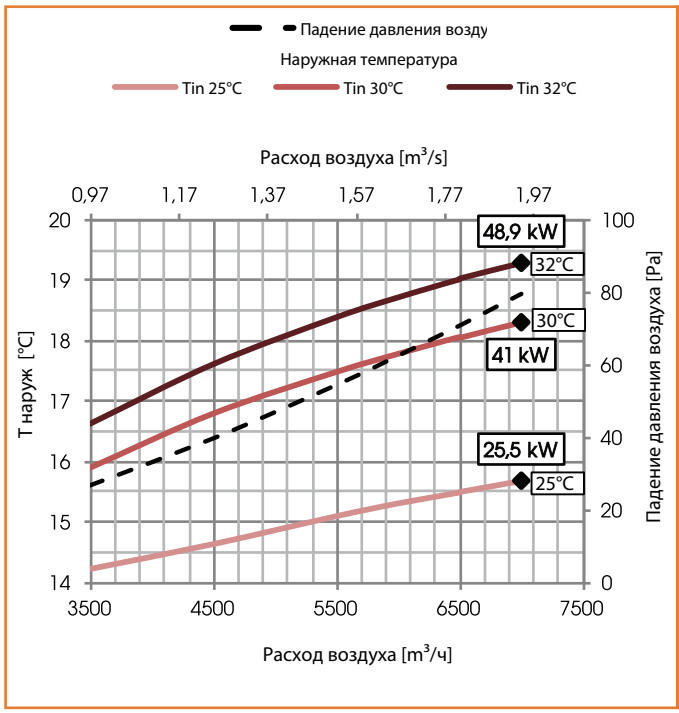

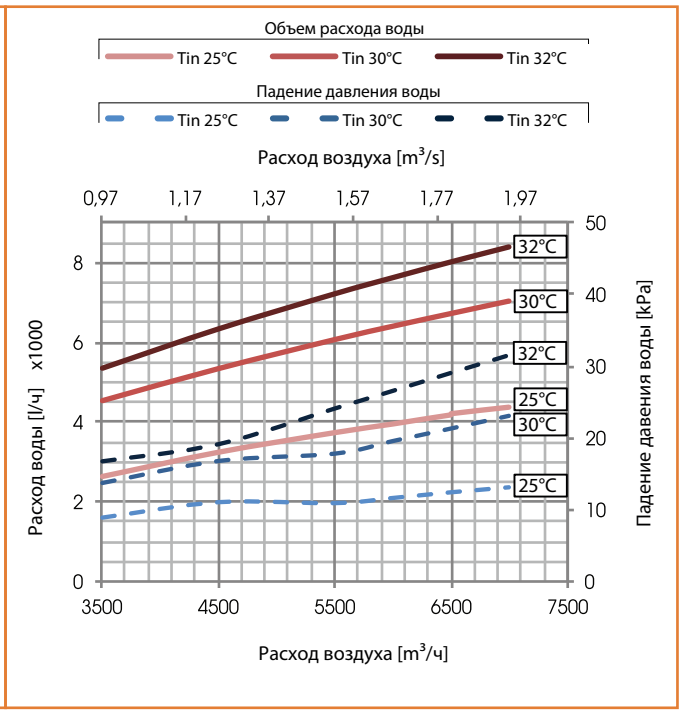

ЭЛЕКТРИЧЕСКИЙ НАГРЕВ

ХАРАКТЕРИСТИКИ ЭЛЕКТРИЧЕСКОГО ПОСТ НАГРЕВА				
Модель	Питание	Мощность [kW]	Ток [A]	Кол-во ступеней
UVR & UVR-TOP 1	230V, 50Hz,1F	4	17,4	1
UVR & UVR-TOP 2	230V, 50Hz,1F	6	26,1	1
UVR & UVR-TOP 3	400V, 50Hz,3F	8	11,6	1
UVR & UVR-TOP 4	400V, 50Hz,3F	12	17,4	1
UVR & UVR-TOP 5	400V, 50Hz,3F	16	23,2	1
UVR & UVR-TOP 6	400V, 50Hz,3F	24	34,8	1

ПРИМЕЧАНИЕ. – для других калориферов ПОСТ и ПРЕД нагрева смотрите каталог АКСЕССУАРОВ

A	UTEK srl						
B	Модель	UVR & UVR-TOP 1	UVR & UVR-TOP 2	UVR & UVR-TOP 3	UVR & UVR-TOP 4	UVR & UVR-TOP 5	UVR & UVR-TOP 6
C	Декларируемая типология	UVNR / UVB	UVNR / UVB	UVNR / UVB	UVNR / UVB	UVNR / UVB	UVNR / UVB
D	Тип установленных двигателей	Многоскоростные	Многоскоростные	Многоскоростные	Многоскоростные	Многоскоростные	Многоскоростные
E	Тип HPC	другие	другие	другие	другие	другие	другие
F	Эффективность рекуператора [%]	81,2	78,2	81,2	82,0	80,5	80,6
G	Номинальная NRVU скорость потока [m^3/s]	0,27	0,57	0,61	0,82	1,36	1,91
H	Эффективная потребляемая мощность [kW]	0,35	0,95	0,92	1,48	2,13	2,19
I	SFPint [W/[m^3/s]	804	1101	908	1205	1008	1013
J	Скорость потока прирасчяетном объеме [m/s]	1,09	1,54	1,16	1,16	1,95	2,19
K	Номинальное внешнее давление [Pa]	100	100	100	100	100	200
L	Падение внутреннего давления компонентов вентиляци [Pa]	434	525	392	518	558	816
M	Дополнительно: внутреннее падение давления без компонентов вентиляции	-	-	-	-	-	-
N	Статическая эффективность вентиляторов , используемых в соответствии с Постановлением (EU) No 327/2011 [%]	53,8	48,8	43,3	49,1	60,0	70,0
O	Заявленный максимальный процент утечки из корпуса вентиляционной установки [%]	4,3	2,0	2,2	2,1	1,4	1,7
	Заявленный максимальный внутренний процент утечки двунаправленной вентиляционной установки или передачи (только для рекуператоров тепла) [%]	-	-	-	-	-	-
P	Энергетические характеристики, предпочтительно энергетическая классификация фильтров (заявленная информация о рассчитанном годовом потреблении энергии	ePM1 70% (F7) ePM10 50% (M5)	ePM1 70% (F7) ePM10 50% (M5)	ePM1 70% (F7) ePM10 50% (M5)	ePM1 70% (F7) ePM10 50% (M5)	ePM1 70% (F7) ePM10 50% (M5)	ePM1 70% (F7) ePM10 50% (M5)
Q	Положение и описание визуального предупреждения о состоянии фильтров для блоков RVU, указывающий на важность регулярных замен фильтров для производительности и энергоэффективности установок.	Предупреждение о фильтре отображается на дисплее системы управления: появится мигающая надпись «DirtyFilters». «Чтобы сохранить энергоэффективность ПВУ, рекомендуется заменить фильтры при наличии сигнала					
R	Уровень звукового давления корпуса I (LWA) [dB]	66	71	72	77	74	75
S	Интернет сайт производителя	utek-air.it					

Уважаемый клиент!

Спасибо за Ваше внимание к продукту UTEK , спроектированному и изготовленному для обеспечения важных для пользователя значений: качество, безопасность и энергосбережение при работе.

UTEK S.r.l.

Made in Italy

COMPANY WITH QUALITY SYSTEM CERTIFIED BY DNV GL
ISO 9001

COMPANY WITH ENVIRONMENTAL SYSTEM CERTIFIED BY DNV GL
ISO 14001

the Dealer

UVR & UVR-TOP_2018_1_EN

CLA & UTEK оставляет за собой право в любое время вносить необходимые изменения для улучшения продуктов без предварительного уведомления. .

Air Stream ltd ул. В. Жуковського, 20, 49000 г. Днепр, Украина | Тел.+38 056 7359979 | Факс +38 056 7359979 | www.air-stream.com.ua | info@air-stream.com.ua